Reflex Extwin TW 200, Separator combinat pt. microbule și nămol, Cu flanșă de racord, 110°C, 10 bar, din oțel

Cod articol: 8253360

reflex
Thinking solutions.

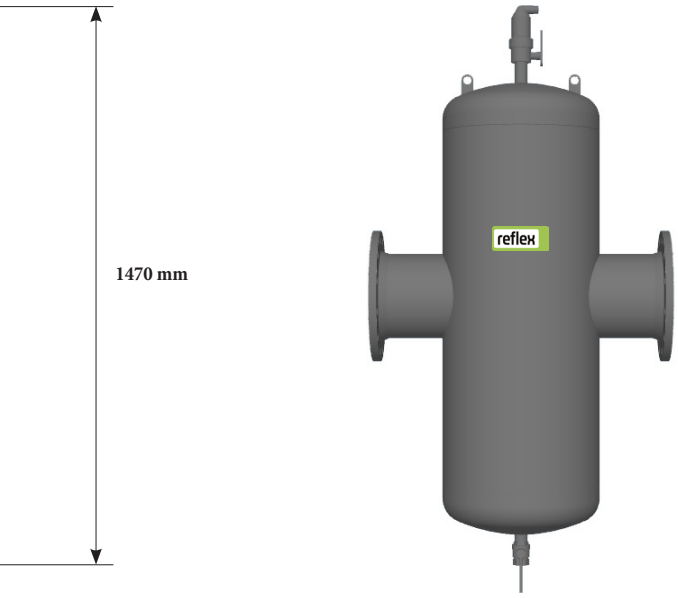

Caracteristici

Tip	TW 200
Culoare	gri
Material carcasă	oțel vopsit
Poziție țevi de conexiune	orizontal
Poziție corp separator	vertical
Temperatura maximă de operare	110°C
Presiune max. admisă	10 bar
Conexiune	DN200/PN16
Tip conexiune	flanșă de racord
Conexiune purjare	IG 1”
Debit volumic max. admisibil	180,0 m³/h
K_{VS}	780,6 m³/h
Diametru	409 mm
Înălțime	1470 mm
Distanță centru conexiune-Exvoid T1	792 mm
Distanță vană purjare-centru conexiune	678 mm
Înălțime minimă față de sol	430 mm
Lungime conexiune	775 mm
Masă	108,00 kg

Descriere

Reflex Extwin Oțel cu flanșă de racord

Separator combinat de impurități și microbule de aer, din oțel, pentru conducte orizontale, pt. sisteme de încălzire sau apă răcită, în circuit închis, umplut cu lichid (agent termic).
Indicat pentru apă și amestec apă+glicol, cu o concentrație de glicol de 25÷50%.
Camera de destindere a separatorului combinat de impurități și microbule, are aria transversală mult mai mare față de aria transversală de conectare, producând o scădere proporțională a vitezei fluidului .
Se permite astfel microbulelor de aer, cu viteza de curgere mult diminuată, să plutească spre partea superioară, pentru a se acumula în camera de aer și a fi eliminate cu ajutorul ventilului de aer Exvoid T1.
Simultan se asigură îndepărtarea particulelor mecanice până la o dimensiune de 5,0 µm din fluxul de agent termic, folosind separarea gravitațională din corpul separatorului combinat.
Pentru multiplicarea efectului, în corpul separatorului se folosește o inserție tubulară din sârmă, care prin impulsurile aplicate particulelor de nămol și murdărie și asupra microbulelor de aer, contribuie, în plus, la scăderea vitezei acestora, susținând mișcare naturală de depunere gravitațională în camera inferioară a separatorului pt. particulele de impurități și la plutirea și acumularea în camera de aer a microbulelor de aer. Această inserție tubulară din sârmă are și rol de a reduce turbulențele de curgere a lichidului din corpul separatorului combinat.
Pierderile de presiune ale separatorului combinat din oțel sunt foarte mici, de max. 0,06 bar.
Pentru reținerea particulele feromagnetice trebuie achiziționat separat un sistem magnetic Exferro.

Sistemul Exferro este alcătuit dintr-o tijă magnetică din neodim, presată izostatic, înșurubată într-un manșon din oțel, cu filet la capăt.
Depozitele colectate (impurități mecanice și particule feromagnetice) sunt eliminate, periodic, din camera inferioară a separatorului, prin purjare, fără întreruperi operaționale ale sistemului, prin acționarea manuală a vanei de purjare, pe poziția deschis, timp de câteva secunde.
Operațiunea de purjare se execută astfel:
- mai întâi se deșurubează tija magnetică Exferro din manșonul de oțel, determinând particulele feromagnetice, eliberate de câmpul magnetic al tijei Exferro, să se depună gravitațional, pe interior, la baza separatorului, alături de impuritățile și nămolul deja colectate,
- apoi se acționează manual, temporizat, vana de purjare, pe poziția deschis, timp de câteva secunde, până când se constată vizual că jetul de agent termic eliberat prin purjare nu mai conține impurități,
- după finalizarea operațiunii de expulzare a depozitelor colectate, vana de purjare se trece manual, cu acționare lentă, pe poziție închis și se procedează la înșurubarea la loc a tijei Exferro.

Evacuarea gazului colectat în partea superioară a separatorului combinat se realizează permanent prin ventilul de aerisire automat Reflex Exvoid-T1, prevăzut cu vană de închidere integrată.
Conexiuni disponibile: DN50, DN65, DN80, DN100, DN125, DN150, DN200, DN250, DN300.

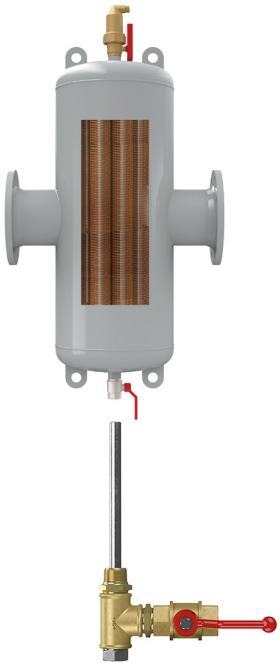

Această imagine este doar pentru ilustrarea aspectului interior, pentru vizualizare inserției tubulare din sârmă de cupru, al separatorului combinat de murdărie și nămol și microbule, orizontal, din oțel, cu flașă de racord,
Reflex Extwin TW și a poziționării sistemului magnetic Exferro

Reflex Cloud CAD Webcatalog
Reflex Webcatalog poate fi accesat intrând pe https://reflex.cadprofi.com
Introduceti codul de articol format din 7 cifre in căsuța Search și obțineți următoarele formate de fișere pt. un echipament Reflex: **DWG, STP, Revit RFA BIM, IFC BIM, PDF**.

SINUS brand of reflex

Reflex Winkelmann GmbH • Gersteinstrasse 19 • 59227 Ahlen, Germany
+49 2382 7069-0 • www.reflex.de • info@reflex.de

A WINKELMANN BUILDING+INDUSTRY BRAND