Reflex Exvoid A 168.3 Separator de microbule, oțel Cu racord sudat, 110°C, 10 bar

Cod articol: 8251150

reflex
Thinking solutions.

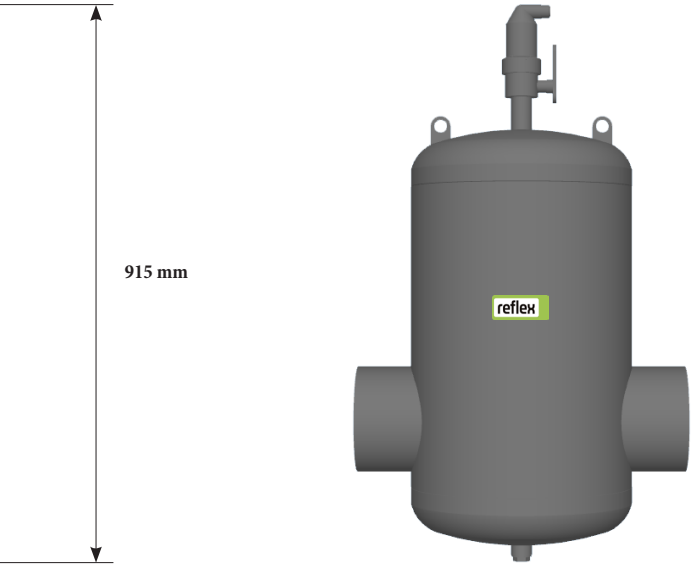

Caracteristici

Tip	A 168.3
Culoare	gri
Material carcasă	oțel
Poziție țevi de conexiune	orizontal
Poziție corp separator	vertical
Temperatura maximă de operare	110°C
Presiune max. admisă	10 bar
Conexiune	168,3 mm
Tip conexiune	racord sudat
Debit volumic max. admisibil	108,0 m^3/h
K_{VS}	487,9 m^3/h
Diametru	354 mm
Înălțime	915 mm
Lungime conexiune	525 mm
Masă	24,00 kg

Descriere

Reflex Exvoid oțel cu racord sudat

Separator de aer și microbule de aer, din oțel, cu conexiune orizontală, cu racord sudar, pentru conducte orizontale, în sisteme de încălzire sau apă răcită, în circuit închis, umplute cu agent termic (apă sau mixtură de glicol). Pentru mixtura de glicol, concentrația permisă de glicol este de 25-50%.
Aerisire se realizează fără surgeri de lichid, funcționarea este precisă și fiabilă.
Camera de destindere a separatorului de microbule, are aria transversală mult mai mare față de aria transversală de conectare, producând o scădere proporțională a vitezei fluidului (cf. ecuației de continuitate:
A x v = ct.). Se permite astfel microbulelor de aer, cu viteza de curgere mult diminuată, să plutească spre partea superioară, pentru a se acumula în camera de aer și a fi eliminate cu ajutorul ventilului automat de aerisire Exvoid T1. Modulele tubulare din plasă de sârmă de cupru (din camera de destindere) multiplică efectul de separare, având și rolul de a reduce turbulențele de curgere a lichidului. Șocurile aplicate microbulelor de aer de către rețeaua tubulară din sârmă sprijină mișcarea naturală de plutire pe direcția verticală.
Camera de aer (din interiorul Exvoid T1) atenuează vibrațiile datorate variațiilor presiunii și previne, prin intermediul flotoarelor cu ghidaj, intrarea impurităților în ventilul de aerisire.
Evacuarea gazului colectat în partea superioară a separatorului se realizează permanent prin ventilul de aerisire automat Reflex Exvoid-T1, prevăzut cu vană de închidere integrată.
Conexiuni disponibile: DN60.3, DN76.1, DN88.9, DN114.3, DN139.7, DN168.3, DN219.1, DN273, DN323.7

Avantaje funcționale:
- Elimină aerul liber circulant și bulele de gaz
- Construcție durabilă din oțel solid
- Lucrează complet automat în regim de funcționare continuă
- Produce doar o scădere minimă, constantă a presiunii
- Permite o echilibrare hidraulică semnificativ mai rapidă după procesul de umplere
- Previne dezvoltarea zgomotelor, uzura provocată de coroziune și pierderile de presiune cauzate de formarea unor mari cantități de aer captiv.

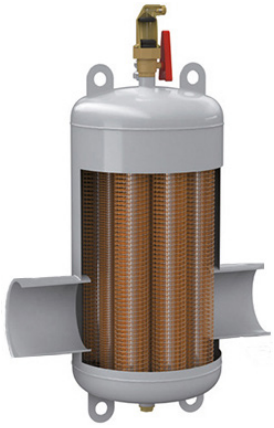

Această imagine este doar pentru ilustrarea aspectului interior al separatorului de aer și microbule de aer, din oțel, Exvoid A, cu racord sudat, pentru a se vizualiza structurile tubulare din sârmă de cupru.

Reflex Cloud CAD Webcatalog
Reflex Webcatalog poate fi accesat intrând pe https://reflex.cadprofi.com
Introduceti codul de articol format din 7 cifre in căsuța Search și obțineți următoarele formate de fișere pt. un echipament Reflex: **DWG, STP, Revit RFA BIM, IFC BIM, PDF**.

SINUS brand of reflex

Reflex Winkelmann GmbH • Gersteinstrasse 19 • 59227 Ahlen, Germany
+49 2382 7069-0 • www.reflex.de • info@reflex.de

A WINKELMANN BUILDING+INDUSTRY BRAND