Rezervor tampon SINUS pt stocare agent termic, fabricat conform Normă internă fabrică, 7000 litri, 1800 mm diametru, 6 bar, 110°C

Proiect PROSINUS®X: 388868

Vedere din față

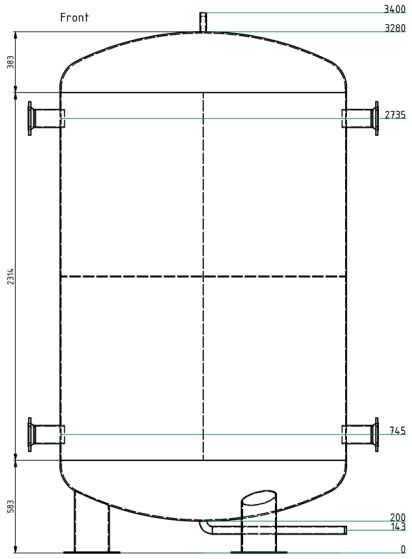

Caracteristici

Tip	Rezervor SINUS
Capacitate rezevor SINUS	7097 litri
Material corp cilindric	S 235 JRG2
Grosime material corp cilindric	6 mm
Masă material corp cilindric	612 kg
Material capete elipsoidale	P 265 GH
Grosime material capete elipsoidale	8 mm
Masă material capete elipsoidale	2 x 210 kg
Nr. conexiuni	4 buc.
Temperatura de operare	-10°C ÷ 110°C
Presiunea de operare	0 bar ÷ 6 bar
Tip conexiune	Flanșă
Diametru	1800 mm
Înălțime totală	3400 mm
Înălțime la înclinare	3443 mm
Amprenta la sol	2,543 m²
Masa totală	1345 kg

Descriere

Rezervor tampon SINUS, 7000 litri, DN 1800 mm

Rezervor tampon pt stocare agent termic, poziție verticală, sprijinit pe 3 picioare metalice.
Corpul rezervorului este din oțel S 235 JRG2 și cele 2 baze elicoidale din P 265 GH. Asamblarea rezervorului se realizează prin sudură electrică. Netratat pe interior, grunduit la exterior (adecvat pentru izolație la frig).
Rezervorul tampon trebuie racordat fără tensiuni mecanice și este dimensionat pentru o solicitare de <=10% PS la 1000 de alternanțe de sarcină. Funcționare fără pernă de gaz. Adecvat pentru apă caldă și apă rece în sisteme închise (preparată conform VDI 2035).
Echipat individual cu racorduri și accesorii Sinus, conform solicitării clientului și cu avizul tehnic al producătorului.
Prevăzut standard cu aerisire și scurgere.
Rezervorul este proiectat și executat conform Directivei privind echipamentele sub presiune 2014/68/EU, art.4. alin.3 și unui standard de fabrică adițional.
Fiecare rezervor tampon SINUS este verificat, din fabrică, cu privire la etanșeitate și supus la o presiune de testare de 1,43 din presiunea nominală.
Întrebuințat numai în sisteme cu circuit închis, cu ape non-corozive, neagresive chimic și netoxice. Intrarea oxigenului atmosferic în agentul termic (apă sau mixtură glicol) trebuie sa fie redusă la minim în timpul exploatării.
Conținutul de glicol admis în apa va fi între 25% și 50%.
Presiune de operare max. : 6 bar.
Presiune de testare: 8,58 bar.
Temperatura de operare: -10°C ÷ 110°C.
Amplasarea, montajul și funcționare se execută în incintă închisă, protejată de îngheț, cu podea plană și fermă.

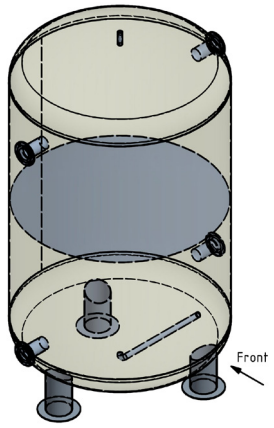

Vedere isometrică

Această imagine este doar pentru ilustrarea aspectului interior și exterior al corpului Rezervor tampon SINUS pt stocare agent termic, capacitate 7000 litri, diametru 1800 mm, 4 conexiuni
Achiziționarea unui Rezervor tampon SINUS se face doar pe comandă, pe baza unei soluții tehnice obținute cu ajutorul configuratorului on-line PROSINUS®X disponibil gratuit.
Necesita logare cu adresa de email și parolă.
Link PROSINUS®X: https://prosinusx.sinusverteiler.com/en
Se obține o soluție tehnică funcție de capacitatea de stocare, diametrul nominal, temp., presiune, număr racorduri, în format dwg și pdf. Pe baza soluției tehnice validate de beneficiar și de producător, se face o ofertă de preț și se dă un termen de livrare de către un distribuitor autorizat Reflex în România.

Reflex Cloud CAD Webcatalog
Reflex Webcatalog poate fi accesat intrând pe https://reflex.cadprofi.com
Introduceti codul de articol format din 7 cifre in căsuța Search și obțineți următoarele formate de fișere pt. un echipament Reflex: **DWG, STP, Revit RFA BIM, IFC BIM, PDF**.