Vas evacuare nămol EB DN500, 120 litri, 500 mm diametru, 6 bar, 110°C

Cod articol: 6540001

reflex
Thinking solutions.

Vedere din față

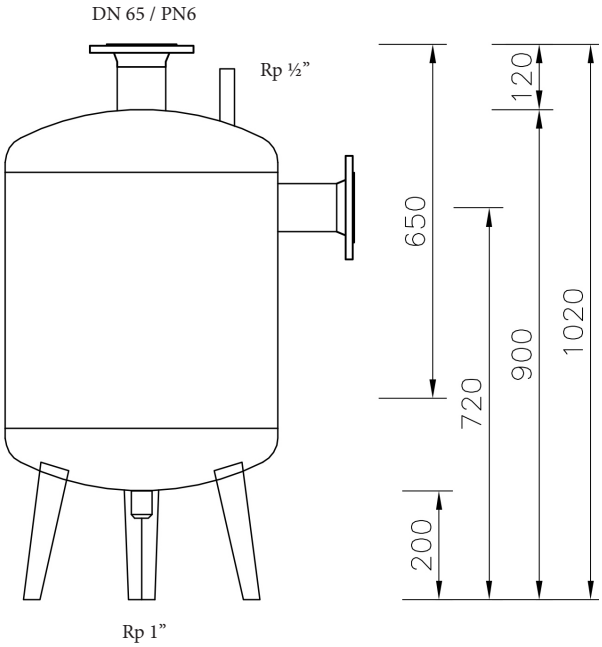

Caracteristici

Tip	EB DN500
Material	S 235 JR
Volum nominal	120 litri
Temperatura de operare	-10°C ÷ 110°C
Presiunea de operare	0 bar ÷ 6 bar
Conexiune cu flanșă	2 x DN80/PN 6
Ștuț aerisire	Rp ½“
Ștuț scurgere	Rp 1“
Diametru	500 mm
Înălțime totală	1020 mm
Amprenta la sol	0,196 m²

Descriere

EB DN500 mm, 120litri

Vas de evacuare a nămolului. Reține, prin precipitare (separare gravitațională), impuritățile mecanice în suspensie din agentul termic (apă sau mixtură de glicol).
Verificat din fabrică pentru etanșeitate.
Vas cilindric, cu 2 calote elipsoidale în extremități, poziție verticală, sprijinit pe 3 picioare metalice. Corpul vasului este din oțel S 235 JR. Asamblarea rezervorului se realizează prin sudură electrică. Netratat pe interior, grunduit la exterior.
Vasul trebuie conectat fără tensiuni mecanice. Adecvat pentru agent termic, preparat conform VDI 2035, în sistem cu circuit închis.
Întrebuințat numai în sisteme cu circuit închis, cu ape non-corozive, neagresive chimic și netoxice. Intrarea oxigenului atmosferic în agentul termic (apă sau mixtură glicol) trebuie sa fie redusă la minim în timpul exploatării.
Conținutul de glicol admis în apa va fi între 25% și 50%.
Presiune de operare max.: 6 bar.
Temperatura de operare: -10°C ÷ 110°C.
Amplasarea, montajul și funcționare se execută în incintă închisă, protejată de îngheț, cu podea plană și fermă.

Această imagine este doar pentru ilustrarea aspectului exterior al vasului de evacuare nămol EB DN500, 120 litri, 2 conexiuni flanșă DN80 / PN6

Reflex Cloud CAD Webcatalog
Reflex Webcatalog poate fi accesat intrând pe https://reflex.cadprofi.com
Introduceti codul de articol format din 7 cifre in căsuța Search și obțineți următoarele formate de fișere pt. un echipament Reflex: **DWG, STP, Revit RFA BIM, IFC BIM, PDF**.

SINUS brand of reflex