HydroFixx 120/120,
6 conexiuni cu flanșă, distanța între racorduri 250 mm, 6 bar, 110°C

Cod articol: 4206437

reflex
Thinking solutions.

Vedere din față

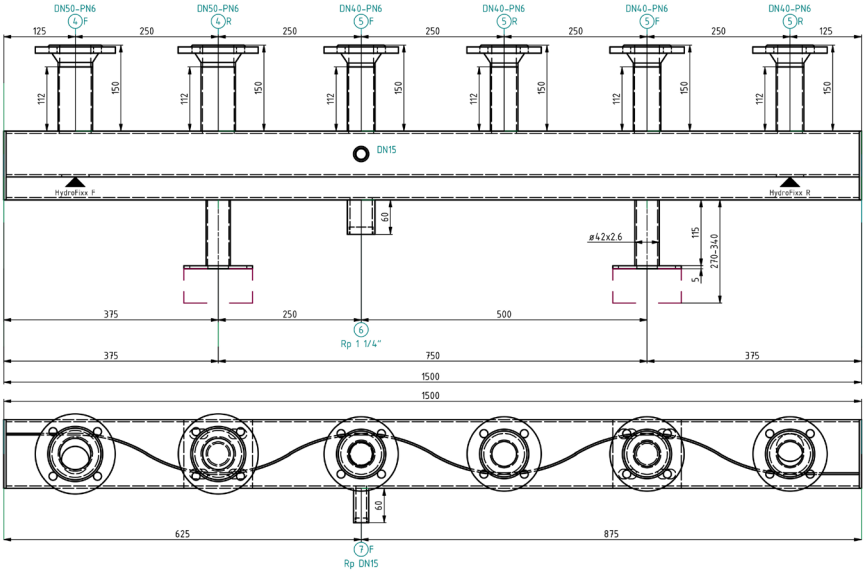

Vedere de sus

Caracteristici

Tip	120/120
Material	S 235 JR
Conținut distribuitor-colector	8 litri/metru liniar
Conținut separator hidraulic	4 litri/metru liniar
Nr. conexiuni	6 buc.
Temperatura de operare	-10°C ÷ 110°C
Presiunea de operare	0 bar ÷ 6 bar
Tip conexiune	Flanșă
Conexiuni max. generator termic	DN 50
Conexiuni max. consumatori	DN 40
Debit volumic maxim	7,0 m^3/h bar
Puterea termică generator	160 kW
Dimensiuni profil rectangular	120 mm/120 mm
Lungime HydroFixx	1500 mm
Grosime perete metal	4 mm
Distanța (uniformă) între racorduri	250 mm
Masa	50,00 kg

Descriere

HydroFixx

HydroFixx este un ansamblu format din distribuitor-colector de tip combinat tur și retur, cu camere dispuse una lângă alta și separate printr-un perete despărțitor sinusoidal, la care se atașează un separatorul hidraulic orizontal, sudat chiar sub camerele tur și retur ale distribuitor-colectorului. Corpul HydroFixx, cu profil dreptunghiular, este realizat din oțel S235 JR. Alimentarea de la generatorul termic se poate realiza atât de sus, cât și în partea inferioară. Racordurile pot fi configurare cu filet până la 2" și/sau cu flanșă PN 6/PN 16 și sunt dispuse în aliniament superior. Cu țuț de scurgere (duză) de 1¼" , dispus în partea de jos, furnizat standard. Testat la presiune și grunduit din fabrică.
Cuplaj pt. senzor 1 x Rp DN15 mm, dispus frontal.
Corpul HydroFixx se sprijină pe console metalice cu picior, cu talpă de fixare, cu înălțime reglabilă H=270-340 mm sau 405-600 mm.
Întrebuințat numai în sisteme cu circuit închis, cu ape non-corozive, neagresive chimic și netoxice. Intrarea oxigenului atmosferic în agentul termic (apă sau mixtură glicol) trebuie sa fie redusă la minim în timpul exploatării. Conținutul de glicol admis în apa va fi între 25% și 50%.
HydroFixx cu distanță egală între racorduri, este disponibil în următoarele variante: 120/120, 160/160, 180/180, 200/200, 280/320, 300/350.
Putere termică la ΔT = 20°K: max. 160 kW pentru **120/120**.
Valori pt. distanța uniformă între racorduri: 200, 250 mm pentru **120/120**.
Presiune de operare max. : 6 bar.
Temperatura de operare: -10°C ÷ 110°C.
Izolația termică, pentru sisteme de încălzire, se comandă opțional și este disponibilă în 2 variante: spumă poliuretanica 60 mm sau vată minerală 100 mm. Carcasă pt izolația termică din tablă de aluminiu sau oțel zincat.

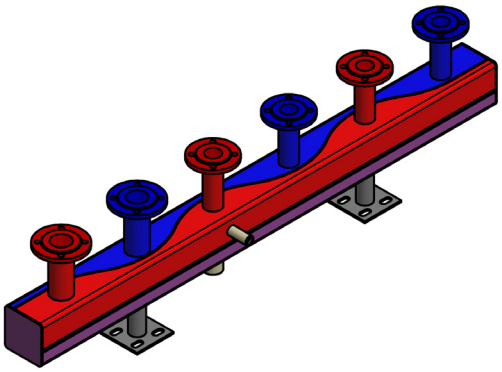

Vedere isometrică

Această imagine este doar pentru ilustrarea aspectului exterior al corpului HydroFixx 120/120, 6 conexiuni, 6 bar, distanță între conexiuni 250 mm

Reflex Cloud CAD Webcatalog
Reflex Webcatalog poate fi accesat intrând pe https://reflex.cadprofi.com
Introduceti codul de articol format din 7 cifre in căsuța Search și obțineți următoarele formate de fișere pt. un echipament Reflex: **DWG, STP, Revit RFA BIM, IFC BIM, PDF**.

SINUS brand of reflex

Reflex Winkelmann GmbH • Gersteinstrasse 19 • 59227 Ahlen, Germany
+49 2382 7069-0 • www.reflex.de • info@reflex.de

A WINKELMANN BUILDING+INDUSTRY BRAND