Distribuitor Sinus LegioNixx DN 80, din inox, profil cilindric 4 conexiuni cu flanșă, 10 bar, 110°C

Cod articol: 4206080

reflex
Thinking solutions.

Vedere din față

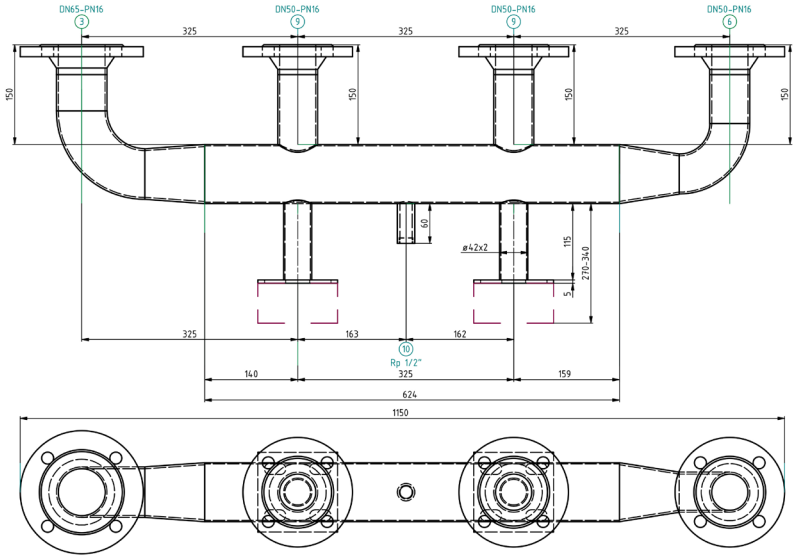

Vedere de sus

Caracteristici

Tip	DN 80
Material	1.4571 V4A
Conținut distribuitor	5,7 L/lfdm
Nr. conexiuni	4 buc.
Temperatura de operare max.	110°C
Presiunea de operare	0 bar ÷ 10 bar
Tip conexiune	Flanșă
Debit volumic maxim	30,6 m^3/h
Dimensiuni profil cilindric	DN 80
Lungime distribuitor	1150 mm
Grosime perete metal	2,0 mm
Distanța (uniformă) între racorduri	325 mm
Masa	4,3 kg/lfdm

Descriere

Distribuitor Sinus LegioNixx

Distribuitor inox pentru apă potabilă – LegioNixx este realizat din oțel inoxidabil decapat în baie (de acid) și pasivizat în conformitate cu EN 10217-7/DIN, EN ISO 1127 WIG (standard sudare). Material 1.4571. Prin construcție, nu există zone moarte (zone de apă fără circulație, cu risc de dezvoltare a bacteriei Legionella). LegioNixx este echipat cu capete elicoidale în părțile laterale și racorduri cu coturi de 90° orientate în sus. Conectarea se realizează cu racorduri filetate si/sau racorduri cu flanșă PN 16. Toate racordurile sunt dispuse în aliniament superior. Ștuț de scurgere ½” ÷ 3” ca echipare standard. Testat la presiune din fabrică.
Corpul distribuitorului LegioNixx se sprijină pe console metalice cu picior, cu talpă de fixare, cu înălțime reglabilă H=270÷340 mm sau H=405÷600 mm.
Folosit în sisteme de alimentare cu apă potabilă.
Distribuitor Sinus LegioNixx, din inox, cu profil cilindric, este disponibil în următoarele variante: DN50, DN65, DN80, DN100, DN125, DN150, DN200, DN250 (6 bar).
Presiune de operare max. : 10 bar.
Temperatura de operare max.: 110°C.

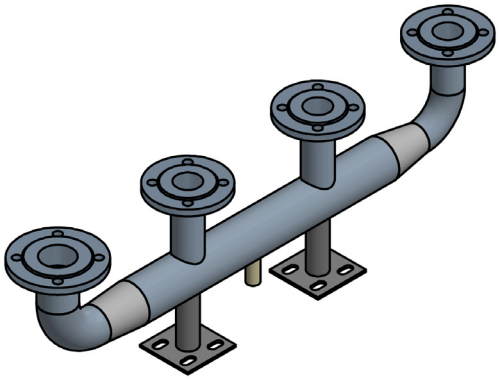

Vedere isometrică

Această imagine este doar pentru ilustrarea aspectului exterior al corpului distribuitor Sinus LegioNixx DN 80, 4 conexiuni, 10 bar

Achiziționarea unui distribuitor Sinus LegioNixx, profil rotund DN 80 mm, se face doar pe comandă, pe baza unei soluții tehnice obținute cu ajutorul configuratorului on-line PROSINUS®X disponibil gratuit. Necesită logare cu adresa de email și parolă.
Link PROSINUS®X: https://prosinusx.sinusverteiler.com/en
Se obține o soluție tehnică funcție de puterea termică, temp. tur-retur, presiune, număr racorduri, în format dwg și pdf. Pe baza soluției tehnice validate de beneficiar și de producător, se face o ofertă de preț și se dă un termen de livrare de către un distribuitor autorizat Reflex în România.

Reflex Cloud CAD Webcatalog
Reflex Webcatalog poate fi accesat intrând pe https://reflex.cadprofi.com
Introduceti codul de articol format din 7 cifre in căsuța Search și obțineți următoarele formate de fișere pt. un echipament Reflex: **DWG, STP, Revit RFA BIM, IFC BIM, PDF**.

SINUS brand of reflex