Distribuitor Sinus cu 1 cameră, profil cilindric DN300, 5 conexiuni cu flanșă, distanța între racorduri 470 mm, 6 bar, 110°C

Cod articol: 4205913

reflex
Thinking solutions.

Vedere din față

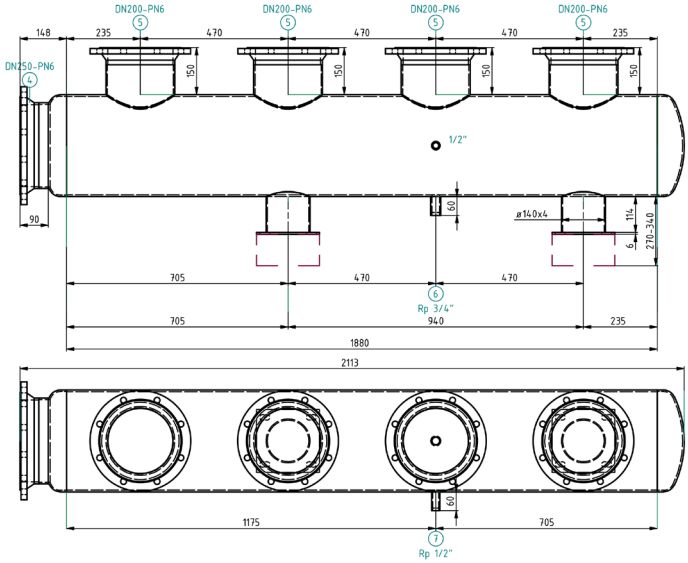

Vedere de sus

Caracteristici

Tip	DN 300
Material	P235TR1
Conținut distribuitor	76,7 L/lfdm
Nr. conexiuni	5 buc.
Temperatura de operare	-10°C ÷ 110°C
Presiunea de operare	0 bar ÷ 6 bar
Tip conexiune	Flanșă
Debit volumic maxim (0,4 m/s)	100,0 m^3/h
Puterea termică la ΔT 20°K (0,4 m/s)	2350 kW
Debit volumic maxim (0,6 m/s)	153,0 m^3/h
Puterea termică la ΔT 20°K (0,6 m/s)	3560 kW
Dimensiuni profil cilindric	DN300
Lungime distribuitor	2113 mm
Grosime perete metal	5,6 mm
Distanța (uniformă) între racorduri	470 mm
Masa	44,0 kg/lfdm

Descriere

Distribuitor Sinus cu 1 cameră, profil cilindric DN300

Distribuitor Sinus cu 1 cameră, profil cilindric – este un echipament de distribuție hidraulică pentru clădiri. Este realizat din tuburi sudate P235, în conformitate cu EN 10217 și echipate cu capete elipsoidale pe ambele părți.
Conectarea se realizeaza cu racorduri cu filet până la 2” și/sau racorduri cu flanșă PN 6/PN 16. Toate racordurile către consumatori sunt plasate în aliniament superior. Distanța recomandată între racorduri: pt. DN 300 = 470 mm. Ştuț de scurgere ½” ÷ 3” ca echipare standard. Testat la presiune si grunduit din fabrică. Corpul distribuitorului se sprijină pe console metalice cu picior, cu talpă de fixare, cu înălțime reglabilă H=270-340 mm sau H=405-600 mm.
Folosit în sisteme de încălzire, sisteme solare, sisteme de apa răcită. Întrebuințat numai în sisteme cu circuit închis, cu ape non-corozive, neagresive chimic și netoxice. Intrarea oxigenului atmosferic în agentul termic (apă sau mixtură glicol) trebuie sa fie redusă la minim în timpul exploatării. Conținutul de glicol admis în apă va fi între 25% și 50%.
Distribuitor cu 1 cameră, cu profil rotund este disponibil în următoarele variante: DN50, DN65, DN80, DN100, DN125, DN150, DN200, DN250, DN300, DN350.
Pt. Distribuitor Sinus cu 1 cameră, profil cilindric DN300
Putere termică la ΔT 20°K (0,4 m/s)= 2350 kW.
Putere termică la ΔT 20°K (0,6 m/s)= 3560 kW.
Presiune de operare max. : 6 bar.
Temperatura de operare: -10°C ÷ 110°C.
Izolația termică, pentru sisteme de încălzire, se comandă opțional și este disponibilă în 2 variante: spumă poliuretanica 60 mm sau vată minerală 100 mm. Carcasă pt izolația termică din tablă din aluminiu sau tablă din oțel zincat.
Pentru sistemele de răcire se livrează fără izolație termică.

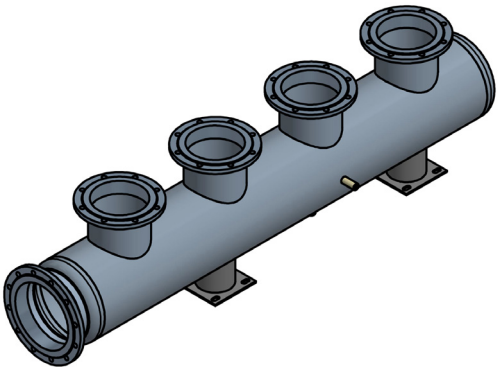

Vedere isometrică

Această imagine este doar pentru ilustrarea aspectului exterior al corpului distribuitor Sinus DN 300, 5 conexiuni, 6 bar, distanță între conexiuni 470 mm

Achiziționarea unui distribuitor Sinus cu 1 cameră, profil rotund DN 300 mm, se face doar pe comandă, pe baza unei soluții tehnice obținute cu ajutorul configuratorului on-line PROSINUS®X disponibil gratuit. Necesită logare cu adresa de email și parolă.
Link PROSINUS®X: https://prosinusx.sinusverteiler.com/en
Se obține o soluție tehnică funcție de puterea termică, temp. tur-retur, presiune, număr racorduri, în format dwg și pdf. Pe baza soluției tehnice validate de beneficiar și de producător, se face o ofertă de preț și se dă un termen de livrare de către un distribuitor autorizat Reflex în România.

Reflex Cloud CAD Webcatalog
Reflex Webcatalog poate fi accesat intrând pe https://reflex.cadprofi.com
Introduceti codul de articol format din 7 cifre in căsuța Search și obțineți următoarele formate de fișere pt. un echipament Reflex: **DWG, STP, Revit RFA BIM, IFC BIM, PDF**.

SINUS brand of reflex