HydroFixx 200/200,
6 conexiuni cu flanșă, distanța între racorduri 350 mm, 6 bar, 110°C

Cod articol: 4200121

Thinking solutions.

Vedere din față

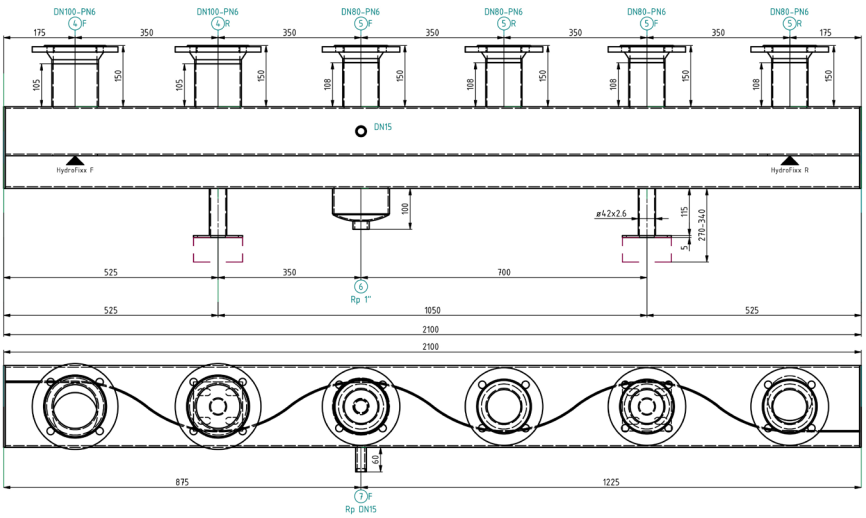

Vedere de sus

Caracteristici

Tip	200/200
Material	S 235 JR
Conținut distribuitor-colector	21,5 L/lfdm
Conținut separator hidraulic	14,5 L/lfdm
Nr. conexiuni	6 buc.
Temperatura de operare	-10°C ÷ 110°C
Presiunea de operare	0 bar ÷ 6 bar
Tip conexiune	Flanșă
Conexiuni max. generator termic	DN100
Conexiuni max. consumatori	DN80
Debit volumic maxim	25,8 m^3/h
Puterea termică generator	600 kW
Dimensiuni profil rectangular	200 mm x 200 mm
Lungime HydroFixx	2100 mm
Amprenta la sol	0,42 m^2
Grosime perete metal	4 mm
Distanța (uniformă) între racorduri	350 mm
Masa	100 kg
Masa în kg/m	33,7 kg/lfdm

Descriere

HydroFixx 200/200

HydroFixx este un ansamblu format din distribuitor-colector de tip combinat tur și retur, cu camere dispuse una lângă alta și separate printr-un perete despărțitor sinusoidal, la care se atașează un separatorul hidraulic orizontal, sudat chiar sub camerele tur și retur ale distribuitor-colectorului. Corpul HydroFixx, cu profil dreptunghiular, este realizat din oțel S235 JR. Alimentarea de la generatorul termic se poate realiza atât de sus, cât și în partea inferioară. Racordurile către consumatori pot fi configurare cu filet până la 2” sau cu flanșă PN 6/PN 16 și sunt dispuse în aliniament superior. Cu ștuț de scurgere (duză) de Rp1” , dispus în partea de jos, furnizat standard. Testat la presiune și grunduit din fabrică.
Cuplaj pt. senzor 1 x Rp DN15 mm, dispus frontal.
Corpul HydroFixx se sprijină pe console metalice cu picior, cu talpă de fixare, cu înălțime reglabilă H=270-340 mm sau H=405-600 mm.
Întrebuințat numai în sisteme cu circuit închis, cu ape non-corozive, neagresive chimic și netoxice. Intrarea oxigenului atmosferic în agentul termic (apă sau mixtură glicol) trebuie sa fie redusă la minim în timpul exploatării. Conținutul de glicol admis în apa va fi între 25% și 50%.
HydroFixx este disponibil în următoarele variante: 120/120, 160/160, 180/180, 200/200, 280/320, 300/350.
Putere termică la ΔT = 20°K: max. 600 kW pentru **200/200**.
Distanța uniformă între racorduri: 250, 300, 350 mm pt. **200/200**.
Presiune de operare max. : 6 bar.
Temperatura de operare: -10°C ÷ 110°C.
Izolația termică, pentru sisteme de încălzire, se comandă opțional și este disponibilă în 2 variante: spumă poliuretanica 60 mm sau vată minerală 100 mm. Carcasă pt izolația termică din tablă de aluminiu sau oțel zincat.
Amplasarea, montajul și funcționare se execută în incintă închisă, protejată de îngheț.

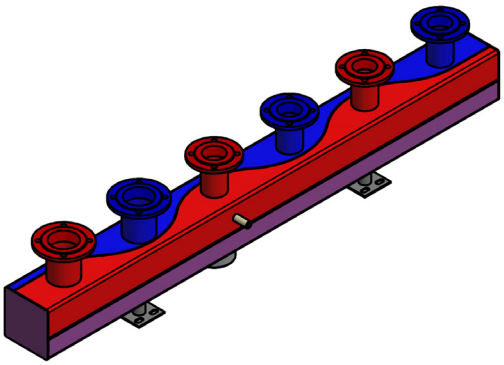

Vedere isometrică

Această imagine este doar pentru ilustrarea aspectului exterior al corpului HydroFixx 200/200, 3 circuite, 6 bar, distanță între conexiuni 350 mm

Achiziționarea unui HydroFixx se face doar pe comandă, pe baza unei soluții tehnice obținute cu ajutorul configuratorului on-line PROSINUS*X disponibil gratuit. Necesita logare cu adresa de email și parolă.
Link PROSINUS*X: https://prosinusx.sinusverteiler.com/en
Se obține o soluție tehnică funcție de puterea termică, temp. tur-retur, presiune, număr racorduri, în format dwg și pdf. Pe baza soluției tehnice validate de beneficiar și de producător, se face o ofertă de preț și se dă un termen de livrare de către un distribuitor autorizat Reflex în România.

Reflex Cloud CAD Webcatalog
Reflex Webcatalog poate fi accesat intrând pe https://reflex.cadprofi.com
Introduceti codul de articol format din 7 cifre in căsuța Search și obțineți următoarele formate de fișere pt. un echipament Reflex: **DWG, STP, Revit RFA BIM, IFC BIM, PDF**.

SINUS brand of reflex

Reflex Winkelmann GmbH • Gersteinstrasse 19 • 59227 Ahlen, Germany
+49 2382 7069-0 • www.reflex.de • info@reflex.de

A WINKELMANN BUILDING+INDUSTRY BRAND