Distribuitor-colector Sinus compact 160/80, 8 conexiuni cu flanșă, distanța între racorduri 300 mm, 6 bar, 110°C

Cod articol: 4205943

reflex
Thinking solutions.

Vedere din față

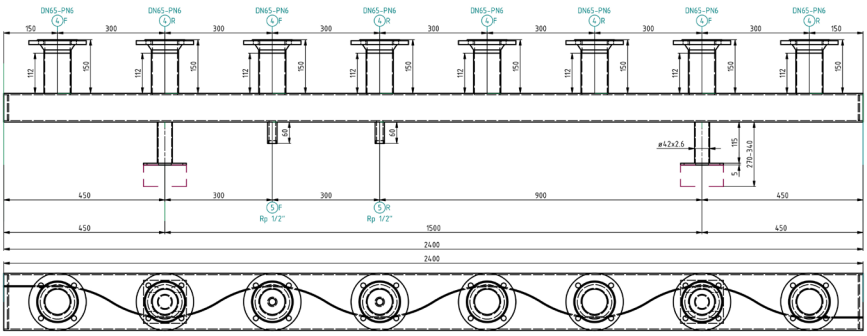

Vedere de sus

Caracteristici

Tip	160/80
Material	S 235 J
Nr. circuite generator	1 buc.
Nr. circuite consumatori	3 buc.
Nr. conexiuni	8 buc.
Temperatura de operare	-10°C ÷ 110°C
Presiunea de operare	0 bar ÷ 6 bar
Tip conexiune	Flanșă
Conexiuni max. generator	DN 65
Conexiuni max. consumatori	DN 65
Debit volumic maxim	10,8 m^3/h bar
Puterea termică la ΔT 20°K	250 kW
Dimensiuni profil rectangular	160 mm/80 mm
Lungime distribuitor-colector	2400 mm
Grosime perete metal	4 mm
Distanța (uniformă) între racorduri	300 mm
Masa	60,00 kg

Descriere

Distribuitor-colector compact Sinus

Distribuitor-colector tip combinat, tur și retur, construit din tub rectangular, realizat din tablă de oțel negru S235, cu camere dispuse una lângă alta și separate print-un perete despărțitor sinusoidal.
Conexiunile pt generatorul termic și consumatori sunt dispuse în aliniament superior, grupate tur/retur, într-un mod economic și clar.
Este folosit în sisteme de încălzire, sisteme solare, sisteme de apa răcită. Întrebuințat numai în sisteme cu circuit închis, cu ape non-corozive, neagresive chimic și netoxice. Intrarea oxigenului atmosferic în agentul termic (apă sau mixtură glicol) trebuie sa fie redusă la minim în timpul exploatării.
Conținutul de glicol admis în apa va fi între 25% și 50%.
Testat la presiune și grunduit din fabrică. Ștuțuri de scurgere pentru camerele de tur și retur sunt furnizate standard.
Distribuitor-colector compact Sinus este disponibil în 6 variante: 120/80, **160/80**, 180/110, 200/120, 280/180, 300/200.
Putere termică la ΔT 20°K: 150 kW pentru 120/80, **250 kW pt. 160/80**, 400 kW pt. 180/110, 600 kW pt. 200/120, 1250 kW pt. 280/180, 1600 kW pt. 300/200.
Distanța între racorduri 125, 150, 200, 250, 300 și 350 mm.
Presiune de operare max. : 6 bar sau 16 bar.
Temperatura de operare: -10 °C ÷ 110 °C.
Izolația termică, pentru sisteme de încălzire, se comandă opțional.

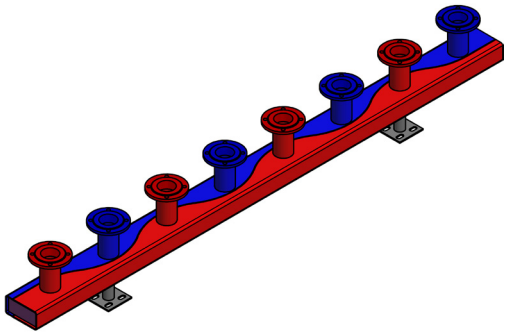

Vedere isometrică

Această imagine este doar pentru ilustrarea aspectului exterior al corpului distribuitor-colector compact Sinus 160/80, 8 conexiuni, 6 bar, distanță între conexiuni 300 mm

Reflex Cloud CAD Webcatalog
Reflex Webcatalog poate fi accesat intrând pe https://reflex.cadprofi.com
Introduceti codul de articol format din 7 cifre in căsuța Search și obțineți următoarele formate de fișere pt. un echipament Reflex: **DWG, STP, Revit RFA BIM, IFC BIM, PDF**.

SINUS brand of reflex