reflex

Thinking solutions.

Montageplatte Hydroflow L/XL

DE Gebrauchsanleitung
EN Instructions for use
FR Notice d'utilisation
NL Gebruiksaanwijzing
IT Istruzioni per l'uso
PL Instrukcja obsługi
RO Instrucțiuni de utilizare

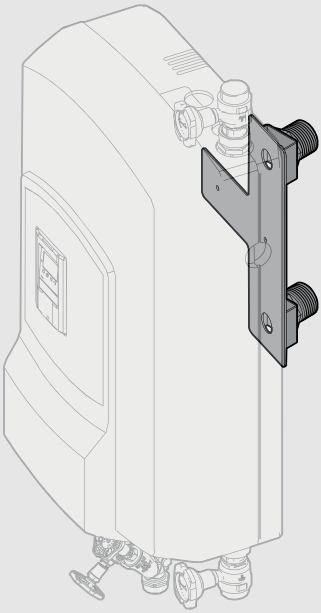

?

	02 – 05	06	07 – 11	11
DE	Sicherheitshinweise	Lieferumfang	Montage	Service Download
EN	Safety instructions	Scope of delivery	Installation	Service download
FR	Consignes de sécurité	Contenu de la livraison	Montage	Service téléchargement
NL	Veiligheidsaanduidingen	Leveringsomvang	Installatie	Service en download
IT	Indicazioni di sicurezza	Volume di fornitura	Montaggio	Service Download
RO	Instrucțiuni de siguranță	Livrarea	Asamblare	Service Download
PL	Wskazówki dotyczące bezpieczeństwa	Zakres dostawy	Montaż	Materiały do pobrania

DE Sicherheitshinweise

Wichtigkeit der Unterlage:
Anleitung vor Montage, Inbetriebnahme, Betrieb oder Wartung sorgfältig lesen und den Anweisungen folgen! Anleitung immer an den aktuellen Anlagenbetreiber weitergeben und zur späteren Verfügung aufbewahren! Diese Anleitung wurde in deutscher Sprache verfasst. Alle weiteren Sprachen sind Übersetzungen des Originals.

Hinweise:
Montage, Inbetriebnahme und Wartung der Gefäße nur durch sachkundiges und qualifiziertes Fachpersonal.

Warnhinweise:
Warnhinweise in der Anleitung unbedingt beachten und befolgen. Kennzeichnung wichtiger Warnhinweise:

Vorsicht. Gefahren, die zu Verletzungen oder Gesundheitsgefährdungen führen können.

Achtung. Gefahren, die zu Sachschäden an der Anlage oder Funktionsstörungen führen können.

Hinweis. Ergänzende Hinweise oder Informationen.

Allgemeine Sicherheitshinweise:
- Der Einbauort muss ein frostfreier und gut durchlüfteter Raum sein.

Bestimmungsgemäße Verwendung:
Das Produkt ist ausschließlich als Zubehörteil für die Hydroflow L zur Montage an einem Storaflow Heat Solar konzipiert. Lesen Sie sorgfältig vor der Montage und Inbetriebnahme die Gebrauchsanweisungen der Hydroflow und befolgen Sie diese. Zuwiderhandlung sowie jegliche andersartige Verwendung gilt als nicht bestimmungsgemäß und führt zum Verlust jeglicher Gewährleistung und Haftung.

Haftung:
Keine Gewährleistung oder Haftung bei:
- Nichtbeachten der Anleitung.
- fehlerhaftem Einbau und/oder Betrieb.
- Einbau und/oder Betrieb eines fehlerhaften Produktes.
- eigenständige Modifikation am Produkt.

Prüfung:
Die Prüffristen definiert der Betreiber individuell basierend auf den nationalen Vorschriften, einer sicherheitstechnischen Bewertung sowie unter Beachtung der realen Betriebsverhältnisse.

Entsorgung:
Örtliche Vorschriften zur Abfallverwertung bzw. -beseitigung beachten. Produkt darf nicht mit dem normalen Haushaltsmüll, sondern muss sachgemäß entsorgt werden.

EN Safety instructions

Importance of this document:
Carefully read the instructions before installation, commissioning, operation or maintenance and follow the instructions!
Always pass the instructions on to the current system operator and save for later use! These instructions were originally written in German. All other languages are translations of the original instructions.

Instructions:
Installation, commissioning and maintenance of the tanks may only be carried out by competent and qualified personnel.

Warnings:
Observe and comply with the warnings in these instructions.
Identification of important warnings:

Caution. Dangers that can result in injuries or health risks.

Attention. Dangers that can result in damage to the system or malfunctions.

Note. Additional notes or information.

General safety instructions:
- The installation location must be a frost-free, well ventilated room.

Intended use:
The product is designed exclusively as an accessory for the Hydroflow L for mounting on a Storaflow Heat Solar. Read the Hydroflow operating instructions carefully before installation and commissioning and follow them. Non-compliance or any other use is considered improper use and leads to the loss of any warranty and liability.

Liability:
No guarantee or liability in cases of:
- Non-compliance with the instructions.
- Incorrect installation and/or operation.
- Installation and/or operation of a faulty product.
- Independent modification of the product.

Testing:
The operator individually defines the test intervals based on the national regulations and a safety-relevant evaluation, and under consideration of the actual operating conditions.

Disposal:
Observe the local regulations for recycling or waste disposal. Product may not be disposed of with normal household refuse and must always be disposed of in the correct way.

FR Consignes de sécurité

Importance de la documentation :
Lire attentivement les instructions avant le montage, la mise en service, l'utilisation ou la maintenance et suivre les consignes ! Toujours transmettre les instructions à l'utilisateur de l'installation et les conserver pour une consultation ultérieure !
Ces instructions sont initialement rédigées en allemand.
Les autres langues sont des traductions du texte original.

Remarque :
Le montage, la mise en service et la maintenance des récipients ne doivent être effectués que par un personnel spécialisé compétent et qualifié.

Avertissement :
Respecter et prendre en compte les avertissements de la notice.
Marquage des avertissements importants :

Prudence. Dangers pouvant entraîner des blessures ou des risques pour la santé.

Attention. Dangers pouvant entraîner des dommages matériels sur l'installation ou des dysfonctionnements.

Note. Remarques ou informations complémentaires.

Consignes de sécurité générales :
- Le montage doit être réalisé dans une pièce protégée du gel et bien aérée.

Utilisation conforme :
Ce produit est exclusivement conçu comme un accessoire de l'Hydroflow L à monter sur un Storaflow Heat Solar. Lisez attentivement les instructions d'utilisation de l'Hydroflow avant le montage et la mise en service et respectez-les.
Toute infraction ainsi que toute autre utilisation sont considérées comme non conformes aux fins prévues et entraînent la perte de toute garantie et de toute responsabilité.

Responsabilité :
Aucune garantie ni responsabilité en cas de :
- non-respect des instructions;
- montage et/ou utilisation non conforme;
- montage et/ou utilisation d'un produit défectueux;
- modification apportée au produit par le client.

Contrôle :
Le délai de contrôle est défini individuellement par l'utilisateur, selon les prescriptions nationales, une évaluation technique de sécurité ainsi que dans le respect des conditions de fonctionnement réelles.

Mise au rebut :
Respecter les prescriptions locales en matière de traitement et d'élimination des déchets. Le produit ne doit pas être jeté avec les ordures ménagères courantes, mais éliminé de manière appropriée.

NL Veiligheidsaanduidingen

Belang van dit document:
Lees voorafgaand aan montage, inbedrijfstelling, gebruik of onderhoud de handleiding zorgvuldig door en volg de aanwijzingen hierin op! Verstrek de handleiding altijd aan de huidige exploitant en bewaar de handleiding voor toekomstige referentie!
Deze handleiding is in het Duits geschreven.
Alle andere talen zijn vertalingen van het origineel.

Instructies:
Montage en ingebruikname van en onderhoud aan de vaten mogen uitsluitend worden uitgevoerd door deskundig en gekwalificeerd personeel.

Waarschuwingen:
Neem altijd de waarschuwingen in de handleiding in acht en volg deze op. Aanduiding voor belangrijke waarschuwingen:

Voorzichtigheid geboden. Wijst op gevaren die kunnen leiden tot verwondingen of gevaar voor de gezondheid.

Let op. Wijst op gevaren die kunnen leiden tot materiële schade aan de installatie of tot storingen.

Aanwijzing. Aanvullende aanwijzingen of informatie.

Algemene veiligheidsinstructies:
- De inbouwlocatie moet een vorstvrije en goed geventileerde ruimte zijn.

Beoogd gebruik:
Het product is uitsluitend ontworpen als toebehoren voor de Hydroflow L voor montage aan een Storaflow Heat Solar. Lees vóór de montage en inbedrijfstelling de gebruiksaanwijzing van de Hydroflow zorgvuldig door en volg deze op. Handelingen die hier tegenin druisen of elk ander gebruik wordt beschouwd als oneigenlijk gebruik en leidt tot het verlies van elke garantie en aansprakelijkheid.

Aansprakelijkheid:
Geen garantie of aansprakelijkheid bij:
- niet-naleving van de gebruiksaanwijzing.
- ondeskundige installatie en/of onjuist gebruik.
- installatie en/of gebruik van een defect product.
- zelfstandige modificatie van het product.

Controle:
De gebruiker bepaalt individueel het controle-interval op basis van de nationale voorschriften, een veiligheidstechnische beoordeling en met inachtneming van de daadwerkelijke gebruiksomstandigheden.

Afvoeren:
Neem de plaatselijke richtlijnen met betrekking tot het recyclen of afvoeren van afval in acht. Het product mag niet via het normale huisafval worden afgedankt, maar moet afzonderlijk worden

PL Wskazówki dotyczące bezpieczeństwa

Znaczenie niniejszego dokumentu:
Przed przystąpieniem do montażu, uruchomienia, eksploatacji lub konserwacji dokładnie przeczytać instrukcję i stosować się do zawartych w niej zaleceń! Każdorazowo przekazywać instrukcję aktualnemu użytkownikowi urządzenia oraz przechowywać ją w razie użycia w przyszłości. Niniejsza instrukcja została sporządzona w języku niemieckim. Wszystkie pozostałe wersje językowe są tłumaczeniem oryginału.

Wskazówki:
Montaż, uruchomienie i konserwacja zbiorników wyłącznie przez kompetentny i wykwalifikowany personel.

Wskazówki ostrzegawcze:
Bezwzględnie przestrzegać wskazówek ostrzegawczych zawartych w niniejszej instrukcji.
Oznaczenie ważnych informacji ostrzegawczych:

Ostrożnie. Zagrożenia, które mogą prowadzić do obrażeń lub uszczerbku na zdrowiu.

Uwaga. Zagrożenia, które mogą prowadzić do uszkodzenia instalacji lub zaburzenia jej działania.

Wskazówka. Wskazówki i informacje uzupełniające.

Ogólne informacje dotyczące bezpieczeństwa:
- Urządzenie musi być zamontowane w dobrze wentylowanym pomieszczeniu, które nie jest narażone na mróz.

Użytkowanie zgodne z przeznaczeniem:
Produkt został zaprojektowany wyłącznie jako akcesorium do Hydroflow L do montażu na Storaflow Heat Solar. Przed montażem i uruchomieniem należy uważnie przeczytać instrukcję użytkowania Hydroflow i stosować się do niej. Nieprawidłowe postępowanie lub jakiekolwiek inne zastosowanie produktu uważane jest za użycie niezgodne z przeznaczeniem i powoduje utratę wszelkiej gwarancji i odpowiedzialności producenta.

Odpowiedzialność:
Producent nie udziela gwarancji ani rękojmi w przypadku:
- nieprzestrzegania instrukcji obsługi,
- niepoprawnego montażu lub obsługi,
- montażu i eksploatacji wadliwego produktu,
- wprowadzenia na własną rękę zmian w produkcie.

Kontrola:
Terminy kontroli są ustalane indywidualnie przez użytkownika w oparciu o przepisy krajowe oraz na podstawie oceny bezpieczeństwa technicznego i rzeczywistych warunków eksploatacji.

Utylizacja:
Przestrzegać miejscowych przepisów dotyczących zagospodarowania odpadów. Produkt nie może być utylizowany wraz z odpadami komunalnymi; podczas utylizacji kierować się odpowiednimi regulacjami.

IT Indicazioni di sicurezza

Importanza del documento:
Leggere attentamente le istruzioni prima del montaggio, della messa in funzione, dell'utilizzo o della manutenzione, e seguirne le indicazioni! Consegnare sempre le istruzioni aggiornate all'operatore di riferimento dell'impianto, al fine di conservarle per un utilizzo futuro! Le presenti istruzioni sono state redatte in tedesco. Tutte le altre lingue sono traduzioni dell'originale.

Indicazioni:
Montaggio, messa in servizio e manutenzione dei serbatoi consentiti solo a personale specializzato esperto del settore e in possesso di qualifica specifica.

Avvertenze:
Si prega di leggere e osservare le avvertenze contenute nelle istruzioni. Contrassegno delle avvertenze importanti:

Prudenza. Pericoli che possono causare lesioni o nuocere alla salute.

Attenzione. Pericoli che possono causare danni materiali all'impianto o disturbi di funzionamento.

Nota. Note o informazioni aggiuntive.

Indicazioni generali di sicurezza:
- Il luogo di montaggio deve essere un ambiente protetto dal gelo e ben aerato.

Utilizzo conforme:
Il prodotto è concepito esclusivamente come accessorio per il montaggio di Hydroflow L a un Storaflow Heat Solar. Prima del montaggio e la messa in servizio, leggere attentamente e osservare le istruzioni per l'uso di Hydroflow.
Una contravvenzione di tali istruzioni come anche qualsiasi utilizzo diverso del prodotto sono da considerare non secondo destinazione e comportano l'annullamento della garanzia e la perdita della responsabilità.

Responsabilità:
Nessuna garanzia o responsabilità in caso di:
- mancata osservanza delle istruzioni.
- montaggio e/o funzionamento errati.
- montaggio e/o funzionamento di un prodotto difettoso.
- modifica autonoma del prodotto.

Ispezione:
Le scadenze di ispezione sono definite individualmente dal gestore in base alle direttive nazionali, a una valutazione tecnica della sicurezza e nel rispetto delle condizioni reali di esercizio.

Smaltimento:
Osservare le disposizioni locali per il riciclo o lo smaltimento dei rifiuti. Il prodotto non può essere smaltito con i normali rifiuti domestici, bensì va smaltito adeguatamente.

RO Instrucțiuni de Siguranță

Importanța acestui document:
Citiți cu atenție instrucțiunile înainte de instalare, punere în funcțiune, operare sau întreținere și urmați indicațiile!Transmiteți întotdeauna instrucțiunile operatorului de sistem și păstrați-le pentru utilizare ulterioară! Aceste instrucțiuni au fost scrise inițial în germană. Toate celelalte limbi sunt traduceri ale instrucțiunilor originale.
Instrucțiuni:
Asamblarea, punerea în funcțiune și întreținerea rezervoarelor este permisă numai personalului specializat, expert în domeniu și cu calificări specifice.
Avertizări:
Vă rugăm să citiți și să respectați avertismentele din instrucțiuni.
Marcarea avertismentelor importante:

Prudență. Pericole care pot duce la răniri sau riscuri pentru sănătate.

Atenție. Pericole care pot duce la deteriorarea sistemului sau defecțiuni.

Notă. Note sau informații suplimentare.

Instrucțiuni generale de siguranță:
- Locul de instalare trebuie să fie o încăpere ferită de îngheț, bine ventilată.

Utilizarea prevăzută:
Produsul este destinat exclusiv ca accesoriu pentru asamblarea Hydroflow L pe Storaflow Heat Solar. Pentru asamblare și punere în funcțiune, citiți cu atenție și respectați instrucțiunile Hydroflow. O încălcare a acestor instrucțiuni, precum și orice altă utilizare a produsului va duce la anularea garanției.
Răspundere:
Nu se acordă garanție dacă:

- Nerespectarea instrucțiunilor.
- Instalare și/sau funcționare incorectă.
- Instalarea și/sau funcționarea unui produs defect.
- Există modificări ale produsului

Test:
Operatorul individual definește intervalele de testare pe baza reglementărilor naționale și a unei evaluări relevante pentru siguranță și ținând cont de condițiile reale de funcționare.

Eliminare ca deșeu:
Respectați reglementările locale pentru reciclare sau eliminarea deșeurilor. Produsul nu poate fi aruncat împreună cu gunoiul menajer normal și trebuie aruncat întotdeauna în mod corect.

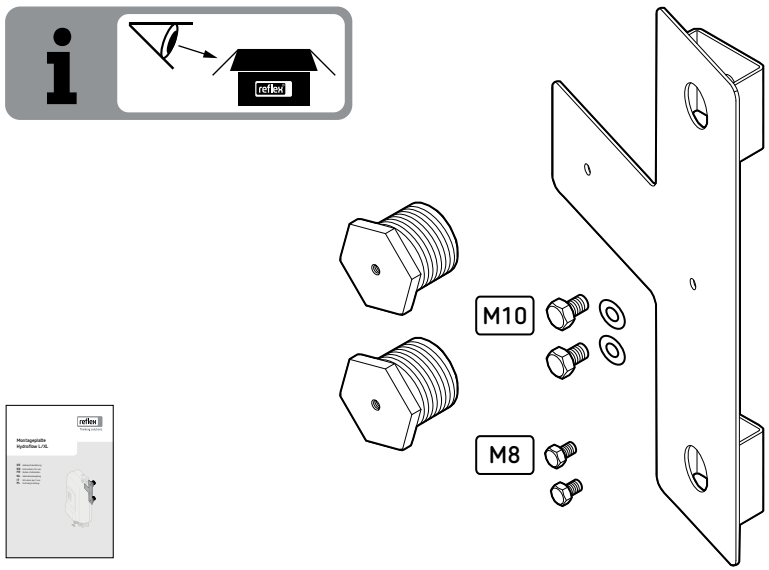

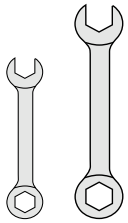

01

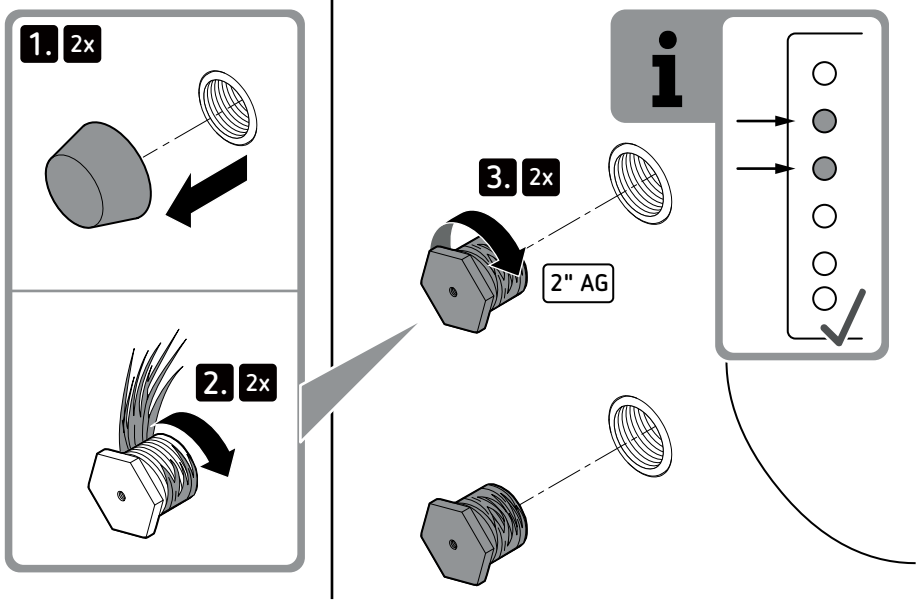

02

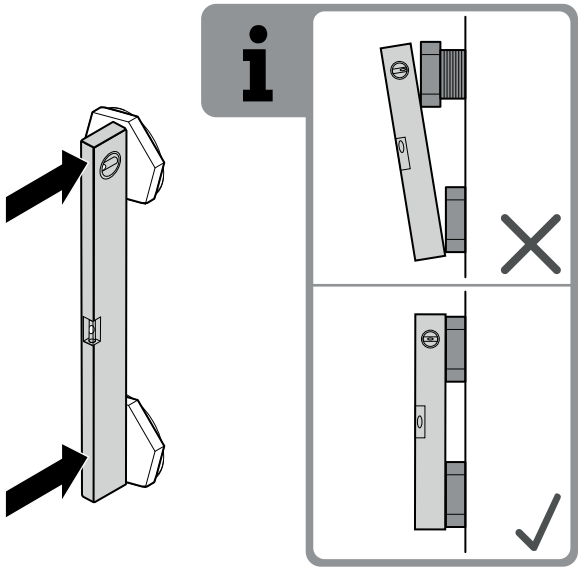

03

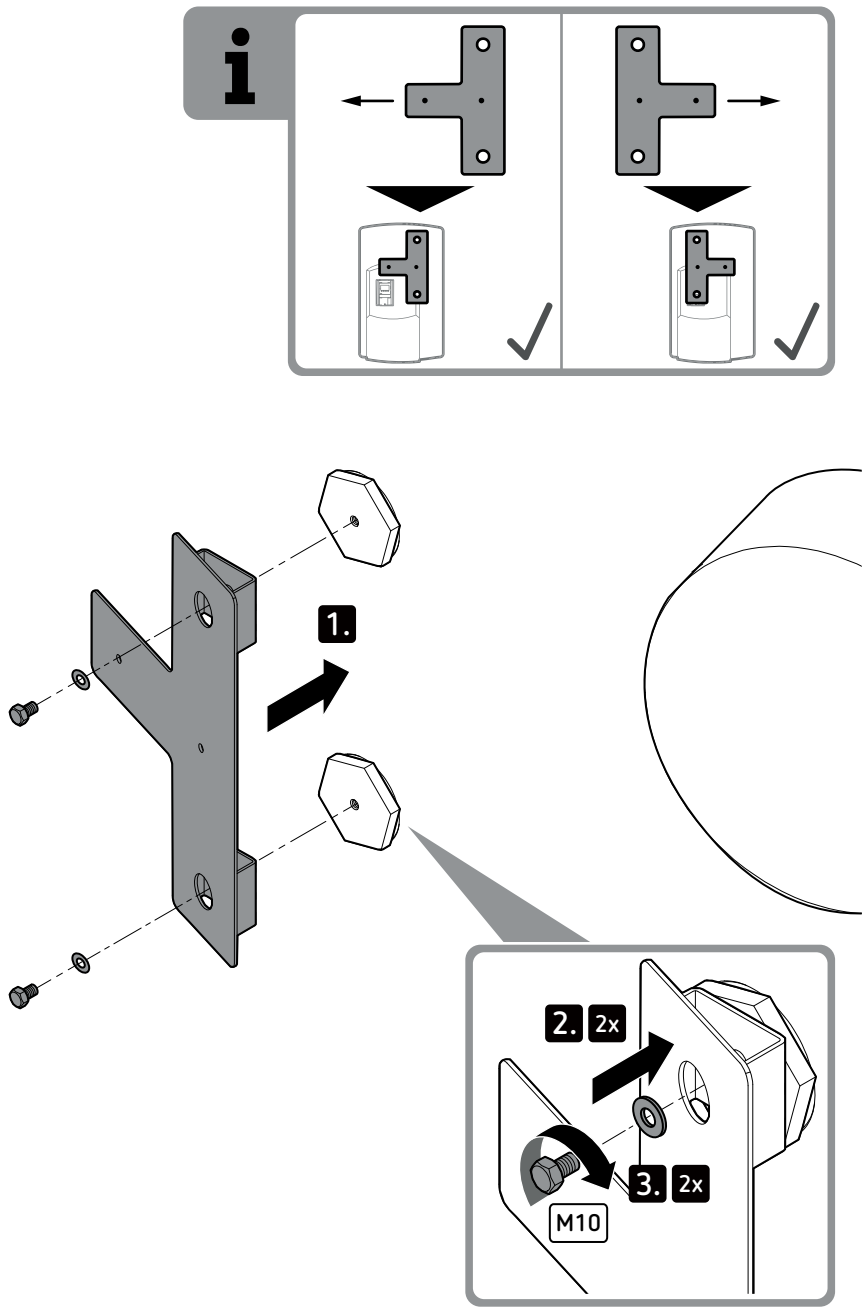

04

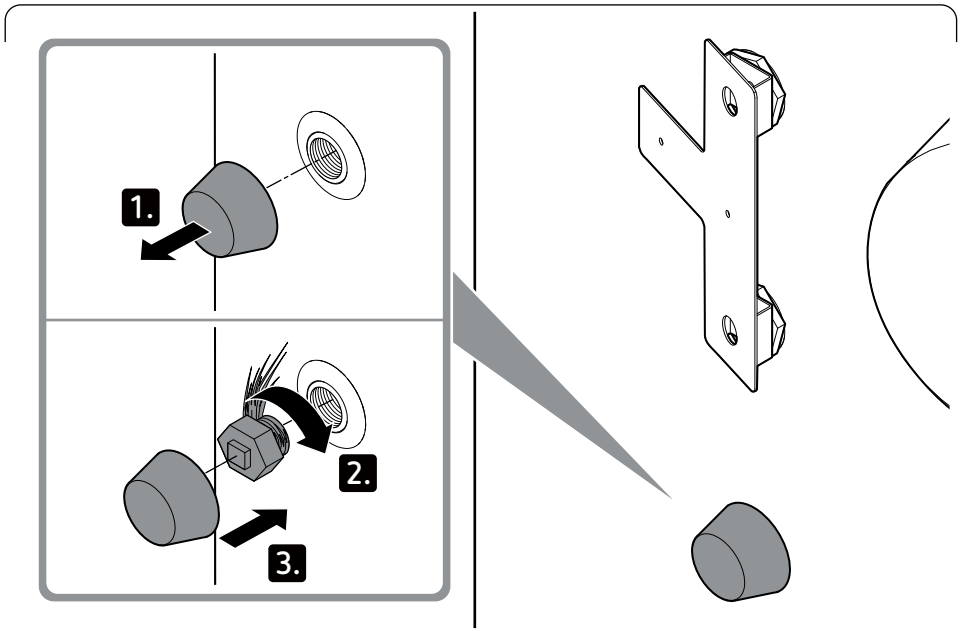

05

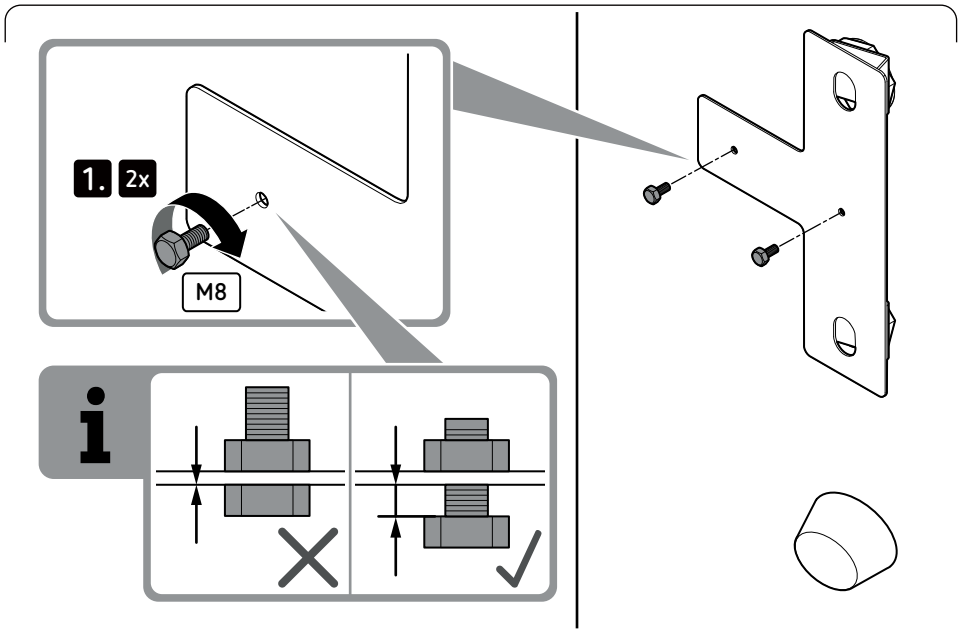

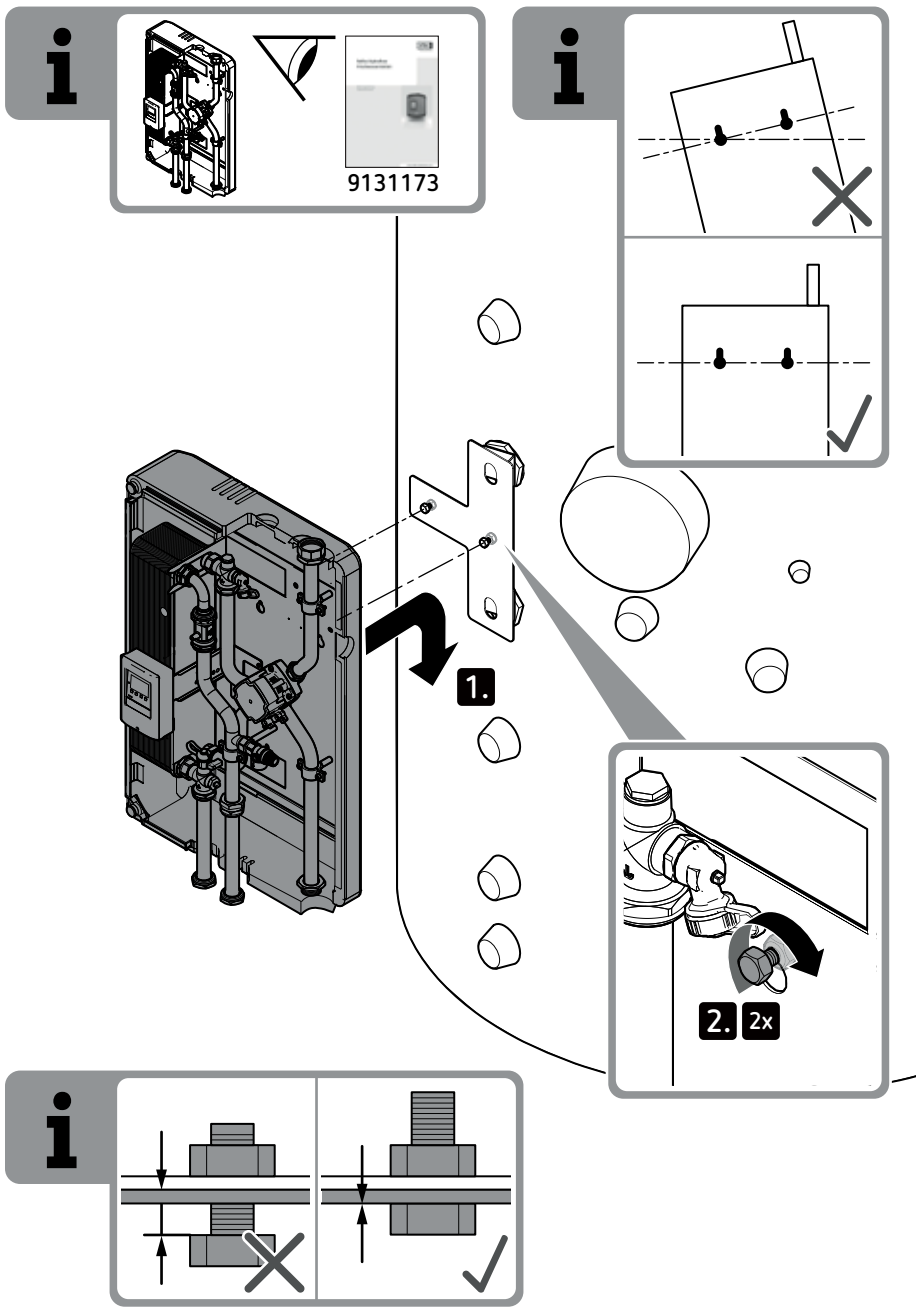

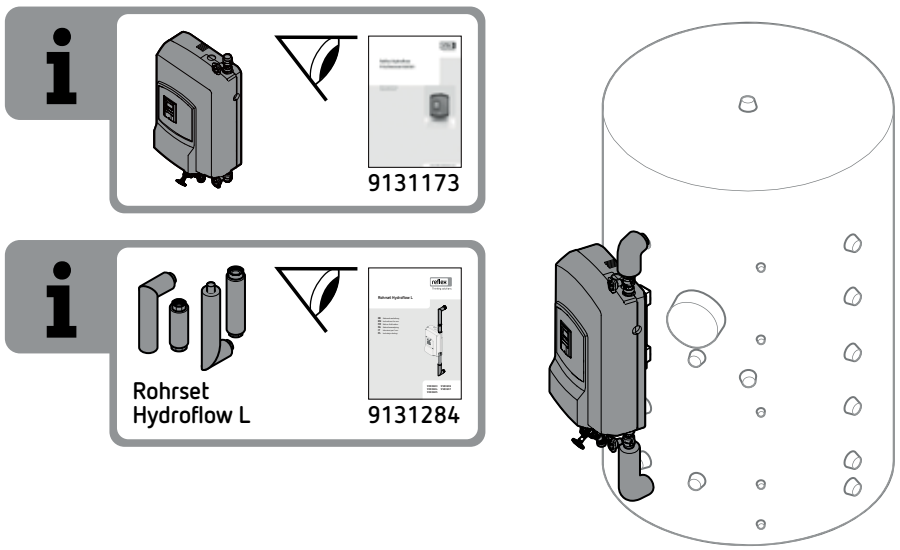

DE **Download und Service**
Sie können mit dem aufgeführten Link oder dem QR-Code aktuelle Unterlagen und Konformitätserklärungen in mehreren Sprachversionen herunterladen.

EN **Download and service**
You can download current documents and declarations of conformity in several languages using the listed link or QR code.

FR **Téléchargements et service client**
Vous pouvez télécharger la documentation et les déclarations de conformité actuelles dans différentes langues via le lien ou le code QR mentionné.

NL **Download en service**
Met de opgegeven koppeling of de QR-code kunt u de actuele documentatie en conformiteitsverklaringen in verschillende talen downloaden.

IT **Download e assistenza**
La documentazione e le dichiarazioni di conformità aggiornate in varie lingue sono disponibili per il download nel link indicato o mediante il codice QR.

PL **Materiały do pobrania**
Za pomocą podanego linka lub kodu QR można przejść do serwisu umożliwiającego pobranie aktualnej dokumentacji i deklaracji zgodności w kilku wersjach językowych.

RO Descărcare și service
Puteți descărca documente și declarații de conformitate actuale în mai multe limbi folosind link-ul listat sau codul QR.

www.reflex-winkelmann.com/konformitaetserklaerungen

SI21193intB / 9131283 / 01 – 24
Technische Änderungen vorbehalten.
Sub rezerva modificărilor tehnice.

Thinking solutions.

Reflex Winkelmann GmbH
Gersteinstraße 19
59227 Ahlen, Germany

+49 2382 7069-0

+49 2382 7069-9546

A WINKELMANN BUILDING+INDUSTRY BRAND

www.reflex-winkelmann.com