Refix DD 12, vas de expansiune cu circulație internă, verde, 16/4 bar

Cod articol: 7303805

reflex
Thinking solutions.

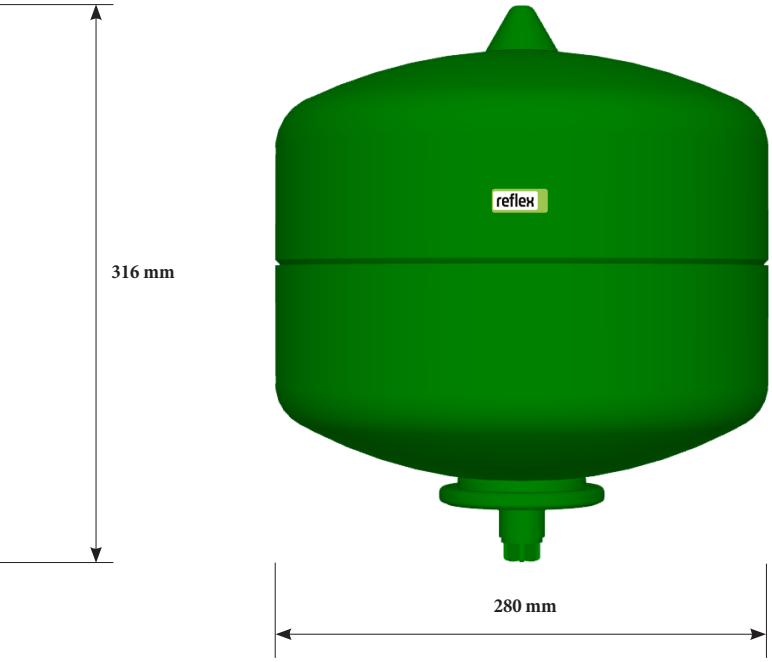

Caracteristici

Tip	DD 12
Volum nominal	12 litri
Volum nominal util	8,5 litri
Temp. max. permisă în instalație	70°C
Temp. max. de operare pt. membrană	70°C
Presiunea maximă de operare	16 bar
Presiune camera cu gaz din fabrică	4 bar
Conexiune cu apă	G ¾”
Diametru	280 mm
Înălțime	316 mm
Masă	2,30 kg

Descriere

Refix DD 12, presiune nominală 16 bar / presiune încărcare cameră cu gaz 4 bar

Vas de expansiune cu membrană tip sac, cu circulație internă a apei în interiorul membranei, pentru sisteme ACM (Apă Caldă Menajeră), instalații de alimentare cu apă potabilă și sisteme de ridicare a presiunii (grupuri de pompare). Material membrană conform directivei pentru elastomeri și W 270. Acoperire exterioară și interioară conform KTW-A. Destinat numai pentru sisteme de apă potabilă rece. Debitul volumic parțial necesar pentru recirculare este opținut folosind o duză tip stea, pre-montată și un cot T ¾”, inclus în livrare.
Construit și testat în conformitate cu DIN 4807 partea 5, EN 13831 respectiv DIN-DVGW (reg. nr. NW 0411AT2534). Aprobare în conformitate cu Directiva Europeană privind Echipamentele sub Presiune 2014/68/EU.

- Circulație internă a apei potabile în interiorul membranei tip sac dintr-un vas de expansiune Refix DD este asigurată de către duza stea (pre-montată), armătura Flowjet ¾” (achiziționată separat pt. vasele Refix DD) și cot T Rp ¾” cu filet interior (inclus în kit-ul de livrare)
- Părțile în contact cu apa sunt rezistente la coroziune
- Cu racorduri filetate din oțel inoxidabil
- Membrană tip sac, neînlocuibilă, conform DIN EN 13831 DIN 4807 T5, KTW-C, W 270
- Vopsea interioară și exterioară conform KTW-A
- Exclusiv pentru utilizare în conducte de apă potabilă rece
- Flowjet ¾” – armătură formată din vană de izolare, securizată + vană de scurgere, se achiziționează separat pt. vasele de expansiune Refix DD

Condiția de asigurare a recirculării apei în interiorul membranei tip sac a vasului Refix DD

După ce volumul nominal al vasului de expansiune Refix DD a fost selectat, trebuie să verificați ca debitul volumic $\dot{V}$, din conducta de conectare, să nu depășească debitul volumic maxim admisibil $\dot{V}_S$ recomandat conform DIN 1988.

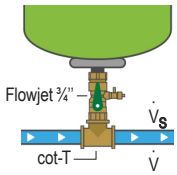

Racorduri disponibile		Debit max. admisibil $\dot{V}_S$*	Pierdere presiune la debit volumic $\dot{V}$
Refix DD	**8 – 33 litri**		
Flowjet ¾” (achiziționat separat)	Cot-T ¾” (kit livrare)	≤ 2,5 m³/h	$\Delta p = 0{,}03\,\text{bar} \times \left(\frac{\dot{V}\,[\text{m}^3/\text{h}]}{2{,}5\,[\text{m}^3/\text{h}]}\right)^2$
Reducție ¾” - 1” (achiziționat separat)	Cot-T 1” (achiziționat separat)	≤ 4,2 m³/h	Neglijabil

* Calculat la o viteză medie de curgere de 2 m/s

Reflex Cloud CAD Webcatalog
Reflex Webcatalog poate fi accesat intrând pe https://reflex.cadprofi.com
Introduceti codul de articol format din 7 cifre in căsuța Search și obțineți următoarele formate de fișere pt. un echipament Reflex: **DWG, STP, Revit RFA BIM, IFC BIM, PDF**.

SINUS brand of reflex

Reflex Winkelmann GmbH • Gersteinstrasse 19 • 59227 Ahlen, Germany
+49 2382 7069-0 • www.reflex.de • info@reflex.de

A WINKELMANN BUILDING+INDUSTRY BRAND