Reflex Storatherm Aqua Compact AC 120/1_B
Boiler ACM, izolație cu spumă, jachetă din folie, alb, 10 bar

Cod articol: 7850100

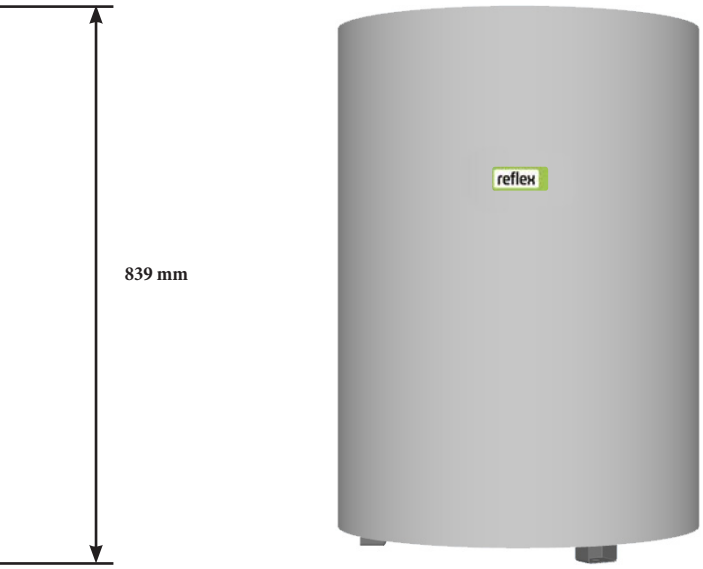

vedere din față

Caracteristici

Tip	AC 120/1_B
Culoare jachetă folie	alb
Tip izolație termică	Izolație din spumă jachetă din folie
Grosime izolație termică	30 mm
Clasa eficiență energ. izolație termică	B
Volum nominal rezervor	120 litri
Volum serpentină de încălzire	4 litri
Construit conform	EN 12897
Temp. perm. de operare rezervor	95°C
Temp. perm. de operare pt. apa de încălzire din serpentină	110°C
Pres. max. perm de operare pt. apa de încălzire din serpentină	16 bar
Presiune max. perm. de operare	10 bar
Conexiuni apă potabilă	R ¾”
Conexiuni serpentină de încălzire	R ¾”
Conexiune recirculare	R ¾”
Conexiuni apă rece/apă caldă	R ¾”
Conexiuni tur/retur serp. încălzire	R ¾”
Coeficient NL	1,40
Pierderi căldură prin izolație	48 W
Suprafață de încălzire serpentină	0,71 m^2
Înălțime	839 mm
Diametru rezervor	500 mm
Diametru (inclusiv izolația)	560 mm
Adâncime	560 mm
Înălțime la înclinare	960 mm
Masă	56,00 kg

Descriere

Reflex Storatherm Aqua Compact

Storatherm Aqua Compact este un boiler ACM (Apă Caldă Menajeră) monovalent, emailat, compact, destinat exclusiv pentru stocare si preparare ACM. Se prezintă sub forma unui rezervor cilindric metalic, cu 1 serpentină de încălzire, vertical pt. AC 120-160/1 și orizontal pt. AC 150-250/1.
Peretele exterior al rezervorului de stocare este prevazut cu o izolatie termica permanenta (fixă), cu eficiență energetică ridicată, conform DIN 4102-1 clasa de material B2.
Peretele interior al rezervorului de stocare este emailat conform normei DIN 4753-3.
Storatherm Aqua Compact este construit din oțel S235JR+AR, proiectat conform DIN EN 12897 și Directiva Europeană pentru Echipamentele sub Presiune 2014/68/UE. Emailarea interioară a rezervorului metalic, pentru realizarea condițiilor igienice necesare apei potabile, se realizeaza conform DIN 4835 T3.
Storatherm Aqua AC 120/1 și AC 160/1 au toate conexiunile în partea superioară, pentru instalarea direct sub o centrală termică montată pe perete, rezultând o economie de spațiu.
Storatherm Aqua Compact este prevăzut cu protecție suplimentară împotriva coroziunii cu ajutorul anodului de magneziu montat din fabrică.
Pierderile de căldură sunt determinate pe un banc de testare, cu certificare externă.
Boiler ACM=DHW tank (Drinking Hot Water tank)

Această imagine este doar pentru ilustrarea aspectului interior (cu 1 serpentină) al boiler ACM Storatherm Aqua Compact AC 120/1_B alb, cu izolație termică inclusă

Reflex Cloud CAD Webcatalog
Reflex Webcatalog poate fi accesat intrând pe https://reflex.cadprofi.com
Introduceți codul de articol format din 7 cifre in căsuța Search și obțineți următoarele formate de fișere pt. un echipament Reflex: **DWG, STP, Revit RFA BIM, IFC BIM, PDF**.

Reflex Winkelmann GmbH • Gersteinstrasse 19 • 59227 Ahlen, Germany
+49 2382 7069-0 • www.reflex.de • info@reflex.de

Conectarea boiler ACM **Stortherm AC 120/1_B** la instalatia termica.
Asigurați conexiunea de apă potabilă la boilerul ACM conform DIN 1988.

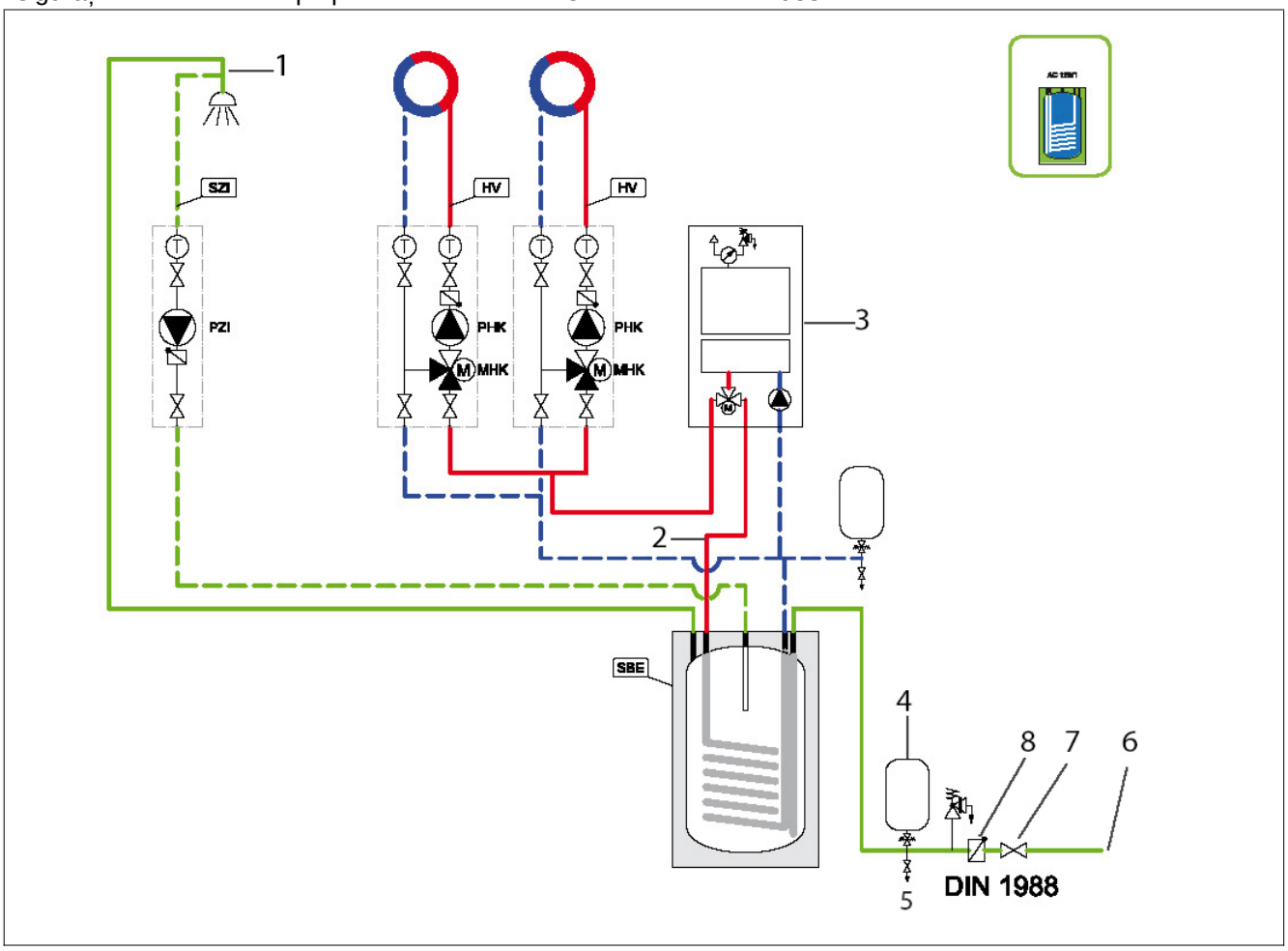

1	Apă caldă menajeră – ACM (WW)	6	Apă rece (apă potabilă) (KW)
2	Alimentare serpentină cu apă caldă (HV)	7	Vană de închidere
3	Generator termic	8	Clapetă de sens (separator de sistem)
4	Vas de expansiune pt. protecție boiler ACM	9	
5	Scurgere	10	

Recomandări pentru conexiunea de apă potabilă la boilerul ACM (60°C temperatura apei din boiler ACM și p_{SV}=6 bar)
Pentru protectia boilerului ACM **Storatherm AC 120/1_B** se poate alege vasul de expansiune **Refix DD 12**.
Pentru clapeta de sens se poate alege **Reflex Fillset cu debitmetru**.
Se alege o supapa de siguranță omologata, cu p_{SV}=6 bar (presiunea de acționare a supapei de siguranță).

Pentru a se putea acorda garanția de 2 ani, din momentul punerii în funcțiune, trebuie respectate recomandările producătorului în ceea ce privește conexiunea boilerului ACM la rețeaua de apă potabilă (**vas de expansiune de protecție, clapetă de sens și supapă de siguranță**), alături de toate recomandările din Manualul de Operare pe care îl puteți descărca din sectiunea:
https://reflex-romania.ro/product/manuale-de-operare-reflex/.

Explicații pentru accesoriile recomandate de producătorul Reflex Winkelmann:
Vasul de expansiune de protecție – are rolul de a prelua volumul de expansiune datorat dilatării apei din boilerul ACM de la temperatura de referință a apei potabile de alimentare (10°C) la temperature maxim admisibilă în boilerul ACM (60°C sau maxim 95°C).
Clapeta de sens – are rolul de a împiedica refularea accidentală a apei din boilerul ACM în sistemul de alimentare cu apă potabilă.
Supapa de siguranță – are rolul de a proteja boilerul ACM la creșterile accidentale de presiune din sistem.

Caracteristici tehnice AC 120/1 și AC 150/1-250/1

AC 120/1

Boiler ACM compact, vertical, cu 1 serpentină Izolație termică rECOflex cu manta din folie		Volum	Diametru cu izolație	Înălțime cu izolație	Înălțime la înclinare	Grosime izolație termică	Putere serpentină t_{HV}=90 °C; t_{HR}=70 °C; t_{KW}=10 °C; t_{WW}=45 °C		Putere serpentină t_{HV}=80 °C; t_{HR}=60 °C; t_{KW}=10 °C; t_{WW}=45 °C		Putere serpentină t_{HV}=70 °C; t_{HR}=50 °C; t_{KW}=10 °C; t_{WW}=45 °C		Factor performanță t_{KW}=10 °C; t_{WW}=45 °C; t_{SP}=60 °C	Pierderi de căldură	Clasă de Eficiență Energetică
Tip	Cod articol alb	l	mm	mm	mm	mm	kW	l/h	kW	l/h	kW	l/h	N_L	W	
AC 120/1_B	7850100	120	560	800	980	30	27	661	22	540	18	441	1,4	48	B

AC 150/1 - AC 250/1

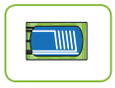

Boiler ACM compact, orizontal, cu 1 serpentină Izolație termică rECOflex cu manta din folie			Volum	Diametru cu izolație	Adâncime/lățime	Grosime izolație termică	Putere serpentină t_{HV}=90 °C; t_{HR}=70 °C; t_{KW}=10 °C; t_{WW}=45 °C		Putere serpentină t_{HV}=80 °C; t_{HR}=60 °C; t_{KW}=10 °C; t_{WW}=45 °C		Putere serpentină t_{HV}=70 °C; t_{HR}=50 °C; t_{KW}=10 °C; t_{WW}=45 °C		Factor performanță t_{KW}=10 °C; t_{WW}=45 °C; t_{SP}=60 °C	Pierderi de căldură	Clasă de Eficiență Energetică
Tip	Cod articol alb	Cod articol argintiu	l	mm	mm	mm	kW	l/h	kW	l/h	kW	l/h	N_L	W	
AC 150/1_B	7862800	7863100	153	590	620/ 995	45	37,4	921	30	740	22,8	563	2,2	41	B
AC 250/1_B	7862900	7863200	246	644	653 / 1095	30	36,6	900	30	755	22,3	550	5,7	61	B

Certificări pentru boilere ACM

Certificatul producătorului pentru boilerul ACM

Acest document certifică faptul că boilerele ACM respectă următoarele norme
Producția conform EN 12897: 2006.
Emailarea conform DIN 4753-3: 2011.
Lucrările de sudură se efectuează în conformitate cu DIN EN 287-1: 2011 și DIN EN ISO 3834-2: 2006.
Recomandările KTW și cerințele din fișa de lucru DV 270 W 270 sunt îndeplinite.
Boilerul ACM respectă "Directiva privind echipamentele sub presiune" 2014/68 UE, în conformitate cu cerințele tehnice de la articolul 3 alineatul (3).

Dimensiuni

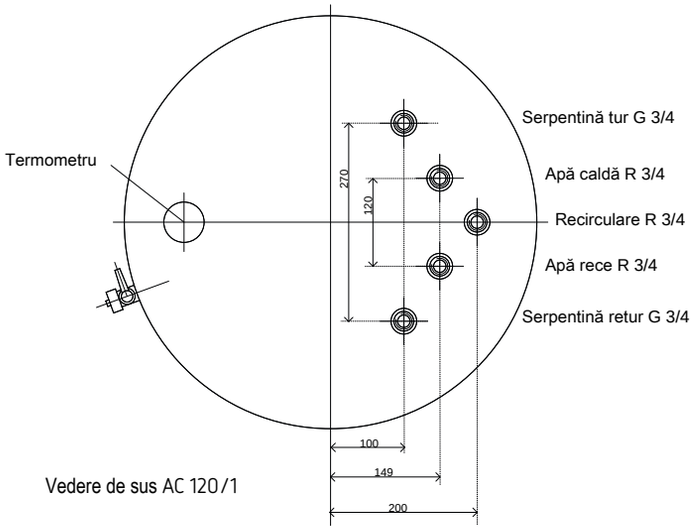

Vedere de sus AC 120/1

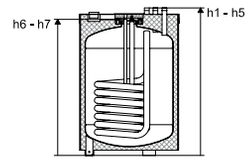

AC 120/1

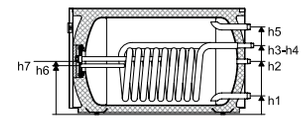

AC 150/1

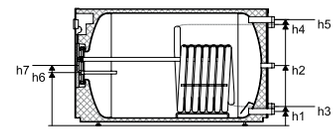

AC 250/1

Caracteristici tehnice \ Tip			AC 120/1	AC 150/1	AC 250/1
Masă		kg	56	85	114
Apă caldă, WW		R	¾	1	1
	h5	mm	835	485	580
Apă rece, KW		R	¾	1	1
	h1	mm	835	95	60
Recirculare, Z		R	¾	¾	¾
	h2	mm	835	290	320
Serpentină tur, HV		R	¾	¾	1
	h4	mm	835	380	552
Serpentină retur, HR		R	¾	¾	1
	h3	mm	835	380	90
Ştuţ senzor		Ø i x mm	16 x 385	16 x 250	16 x 200
	h6	mm	835	265	280
Orificiu de inspecţie/ flanşă de service		DN / LK	85/125	110/150	150/180
	h7	mm	800	290	320
Cuplaj „E" G 1 ½		mm	-	-	-
Tip anod			1 x Mg	1 x Mg	1 x Mg
Suprafaţă serpentină		m^2	0,71	0,9	0,9
Capacitate serpentină		l	4,5	5,7	5,66
Pres. max. de lucru: apă de încălzire		bar	16	16	16
Pres. max. de lucru: apă potabilă		bar	10	10	10
Temp. max.: apă de încălzire		°C	110	110	110
Temp. max.: apă potabilă		°C	95	95	95
Lungime max. rez. EFHR		mm	-	-	-
Lungime max. rez. EEHR		mm	-	-	-

Sub rezerva modificărilor tehnice | FSA = Anod Titan, Mg = Magneziu, EEHR = rez. electrică cu montaj prin înşurubare, EFHR = rezistenţă electrică cu flanşă de montaj

Pierderi de presiune

Piederi de presiune
Storatherm Aqua Compact 120/1, 150/1 și 250/1

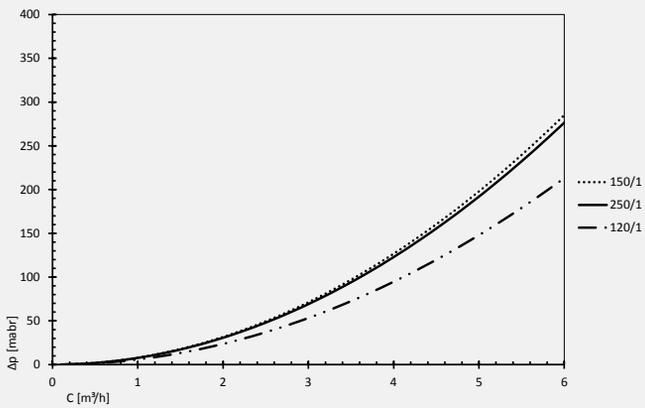

Diagrame de performanță

Diagrame de performanță Storatherm Aqua Compact 120/1 pt. temperatura de 45 °C

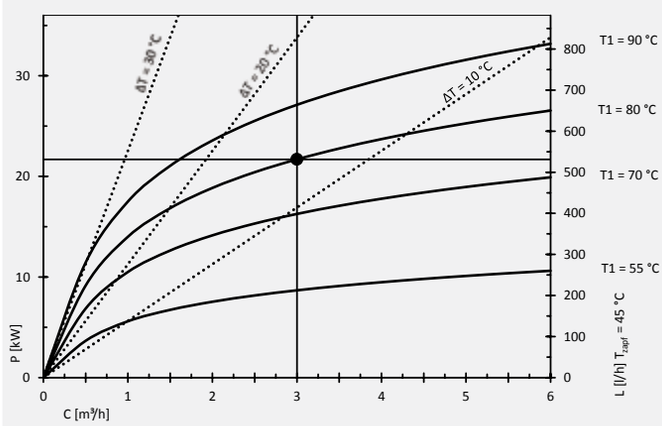

Diagrame de performanță Storatherm Aqua Compact 150/1 pt. temperatura de 45 °C

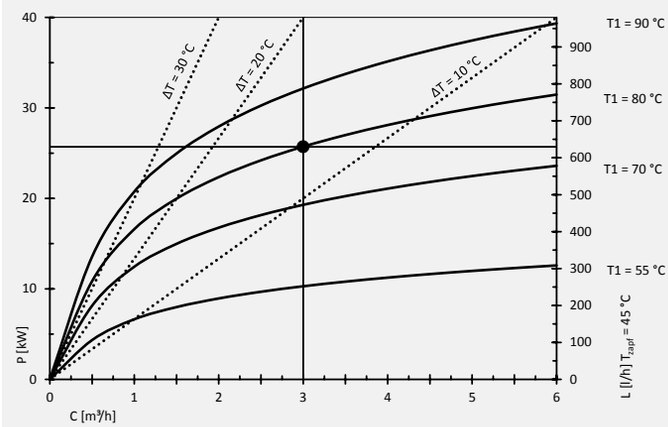
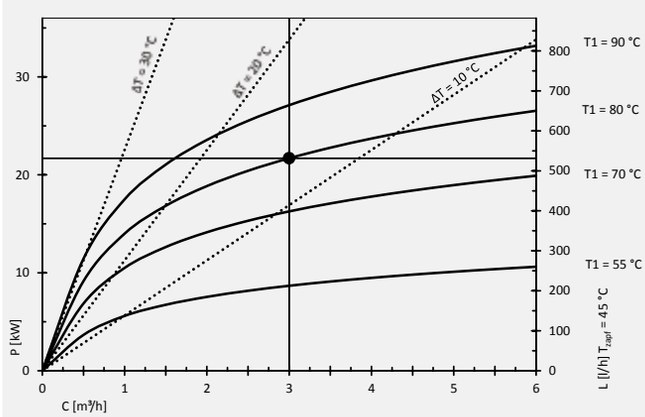
Diagrame de performanță Storatherm Aqua Compact 250/1 pt. temperatura de 45 °C