Reflex Storatherm Aqua Compact Wall AC 110/1-W_B
Boiler ACM, izolație din spumă, jachetă din tablă, alb, 10 bar

Cod articol: 7760300

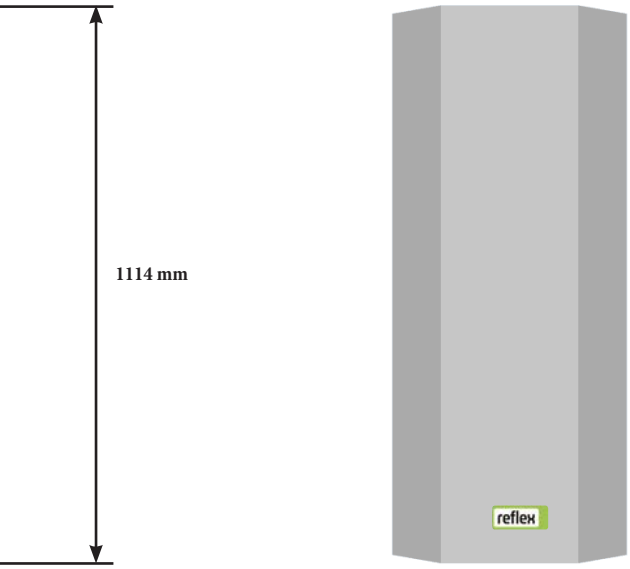

vedere din față

Caracteristici

Tip	AC 110/1-W_B
Culoare jachetă din tablă de oțel	alb
Tip izolație termică	Izolație din spumă jachetă din tablă
Grosime izolație termică	30 mm
Clasa eficiență energ. izolație termică	B
Volum nominal rezervor	112 litri
Volum serpentină de încălzire	4,7 litri
Construit conform	EN 12897
Temp. perm. de operare rezervor	95°C
Temp. perm. de operare pt. apa de încălzire din serpentină	110°C
Pres. max. perm de operare pt. apa de încălzire din serpentină	10 bar
Presiune max. perm. de operare	10 bar
Conexiuni apă potabilă	R ¾”
Conexiuni serpentină de încălzire	R ¾”
Conexiuni apă rece/apă caldă	R ¾”
Conexiuni tur/retur serp. încălzire	R ¾”
Coeficient NL	1,50
Pierderi căldură prin izolație	48 W
Suprafață de încălzire serpentină	0,95 m²
Înălțime	1114 mm
Diametru rezervor	398 mm
Lățime	462 mm
Adâncime	462 mm
Masă	65,00 kg

Descriere

Reflex Storatherm Aqua Compact Wall

Storatherm Aqua Compact Wall este un boiler ACM monovalent și/sau electric, emailat, compact, cu montaj pe perete (kit-ul de fixare este inclus în livrare), destinat exclusiv pentru stocare și preparare ACM (Apă Caldă Menajeră). Se prezintă sub forma unui rezervor cilindric metalic, vertical, emailat pe interior, cu 1 serpentină de încălzire și/sau 1 rezistență electrica încorporată din fabrică.
Sunt disponibile următoarele modele:

- AC 60-110-160/1-W – 1 serpentină de încălzire
- AC 60-110-160/1E-W – 1 serpentină de încălzire și 1 rezistență electrică
- AC 60-110-160/E-W – 1 rezistență electrică.

Varianta E are încorporată din fabrică o rezistență electrică pentru încălzire suplimentară, de tip ceramic, imersată, fără contact direct cu apa potabilă tranzitată prin boilerul ACM. Pentru conectarea hidraulică sunt prevăzute racorduri atât în partea superioară cât și în partea inferioară a boilerului ACM.
Boilerul ACM este construit din oțel S235JR+AR, proiectat conform DIN EN 12897 și Directiva Europeană pentru Echipamentele sub Presiune 2014/68/UE.
Boilerele ACM Storatherm Aqua Compact Wall sunt prevăzute cu izolație termică nedemontabilă, conform DIN 4102-1 clasa de material B2. Izolația termică este protejată de o jachetă din tablă de oțel.
Storatherm Aqua Compact Wall este prevăzut cu protecție suplimentară împotriva coroziunii cu ajutorul anodului de magneziu montat din fabrică.
Pierderile de căldură sunt determinate pe un banc de testare, cu certificare externă.
Boiler ACM=DHW tank (Drinking Hot Water tank)

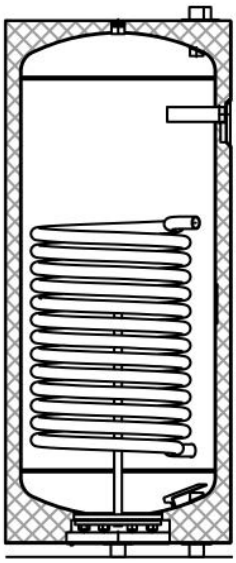

Această imagine este doar pentru ilustrarea aspectului interior (cu 1 serpentină de încălzire) al boiler ACM Storatherm Aqua Compact Wall AC.../1-W, cu izolație termică inclusă

Reflex Cloud CAD Webcatalog
Reflex Webcatalog poate fi accesat intrând pe https://reflex.cadprofi.com
Introduceți codul de articol format din 7 cifre in căsuța Search și obțineți următoarele formate de fișere pt. un echipament Reflex: **DWG, STP, Revit RFA BIM, IFC BIM, PDF**.

Reflex Winkelmann GmbH • Gersteinstrasse 19 • 59227 Ahlen, Germany
+49 2382 7069-0 • www.reflex.de • info@reflex.de

Conectarea boiler ACM **Stortherm AC 110/1-W_B** la instalatia termica.
Asigurați conexiunea de apă potabilă la boilerul ACM conform DIN 1988.

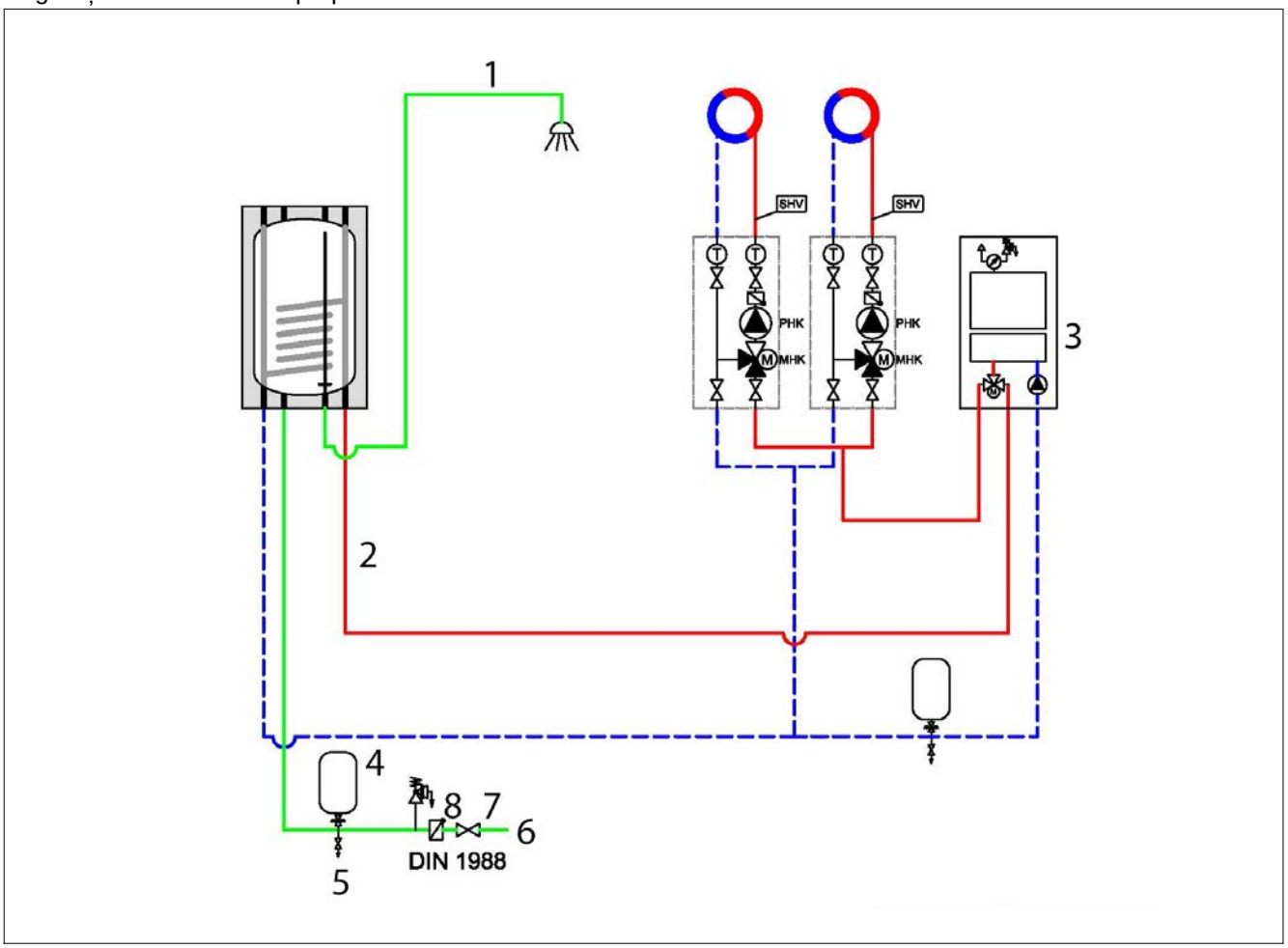

1	Apă caldă menajeră – ACM (WW)	6	Apă rece (apă potabilă) (KW)
2	Alimentare serpentină cu apă caldă (HV)	7	Vană de închidere
3	Generator termic	8	Clapetă de sens (separator de sistem)
4	Vas de expansiune pt. protecție boiler ACM	9	
5	Scurgere	10	

Recomandări pentru conexiunea de apă potabilă la boilerul ACM (60°C temperatura apei din boiler ACM și p_{SV}=6 bar)
Pentru protectia boilerului ACM **Storatherm AC 110/1-W_B** se poate alege vasul de expansiune **Refix DD 12**.
Pentru clapeta de sens se poate alege **Reflex Fillset cu debitmetru**.
Se alege o supapa de siguranță omologata, cu p_{SV}=6 bar (presiunea de acționare a supapei de siguranță).

Pentru a se putea acorda garanția de 2 ani, din momentul punerii în funcțiune, trebuie respectate recomandările producătorului în ceea ce privește conexiunea boilerului ACM la rețeaua de apă potabilă (**vas de expansiune de protecție, clapetă de sens și supapă de siguranță**), alături de toate recomandările din Manualul de Operare pe care îl puteți descărca din sectiunea:
https://reflex-romania.ro/product/manuale-de-operare-reflex/.

Explicații pentru accesoriile recomandate de producătorul Reflex Winkelmann:
Vasul de expansiune de protecție – are rolul de a prelua volumul de expansiune datorat dilatării apei din boilerul ACM de la temperatura de referință a apei potabile de alimentare (10°C) la temperature maxim admisibilă în boilerul ACM (60°C sau maxim 95°C).
Clapeta de sens – are rolul de a împiedica refularea accidentală a apei din boilerul ACM în sistemul de alimentare cu apă potabilă.
Supapa de siguranță – are rolul de a proteja boilerul ACM la creșterile accidentale de presiune din sistem.

Caracteristici tehnice Boilere ACM cu montare pe perete

AC ..../1-W_C

Boiler ACM, compact, cu 1 serpentină cu montare pe perete Izolație termică rECOflex cu manta din tablă de oțel		Volum	Înălțime cu izolație	Adâncime/ Lățime	Grosime izolație	Putere serpentină t_{HV}=80 °C; t_{HR}=60 °C; t_{KW}=10 °C; t_{WW}=45 °C		Factor performanță t_{KW}=10 °C; t_{WW}=45 °C; t_{SP}=60 °C	Pierderi de căldură	Clasă de Eficiență Energetică
Tip	Cod articol alb	l	mm	mm	mm	kW	l/h	N_L	W	
AC 60/1-W_B	7760200	67	700	461/461	30	18	440	1	38	B
AC 110/1-W_B	7760300	112	1065	461/461	30	23	566	1,5	48	B
AC 160/1-W_C	7761800	166	1492	461/461	30	23	566	2,2	63	C

AC ..../1E-W_C

Boiler ACM, compact, cu 1 serpentină și rez. electrică cu montare pe perete Izolație termică rECOflex cu manta din tablă de oțel		Volum	Înălțime cu izolație	Adâncime/ Lățime	Grosime izolație	Putere serpentină t_{HV}=80 °C; t_{HR}=60 °C; t_{KW}=10 °C; t_{WW}=45 °C		Factor performanță t_{KW}=10 °C; t_{WW}=45 °C; t_{SP}=60 °C	Pierderi de căldură	Clasă de Eficiență Energetică
Tip	Cod articol alb	l	mm	mm	mm	kW	l/h	N_L	W	
AC 60/1E-W_B	7760220	65	700	461/461	30	18	440	1	38	B
AC 110/1E-W_B	7760320	110	1065	461/461	30	23	566	1,5	48	B
AC 160/1E-W_C	7761820	164	1492	461/461	30	23	566	2,2	63	C

AC ..../E-W_C

Boiler ACM, compact, cu rez. electrică, cu montare pe perete Izolație termică rECOflex cu manta din tablă de oțel		Volum	Înălțime cu izolație	Adâncime/ Lățime	Grosime izolație	Putere serpentină t_{HV}=80 °C; t_{HR}=60 °C; t_{KW}=10 °C; t_{WW}=45 °C		Factor performanță t_{KW}=10 °C; t_{WW}=45 °C; t_{SP}=60 °C	Pierderi de căldură	Clasă de Eficiență Energetică
TIp	Cod articol alb	l	mm	mm	mm	kW	l/h	N_L	W	
AC 60/E-W_B	7760210	71	700	461/461	30	-	-	-	38	B
AC 110/E-W_B	7760310	117	1065	461/461	30	-	-	-	48	B
AC 160/E-W_C	7761810	171	1492	461/461	30	-	-	-	63	C

Certificări pentru boilere ACM

Certificatul producătorului pentru boilerul ACM

Acest document certifică faptul că boilerele ACM respectă următoarele norme
Producția conform EN 12897: 2006.
Emailarea conform DIN 4753-3: 2011.
Lucrările de sudură se efectuează în conformitate cu DIN EN 287-1: 2011 și DIN EN ISO 3834-2: 2006.
Recomandările KTW și cerințele din fișa de lucru DV 270 W 270 sunt îndeplinite.
Boilerul ACM respectă "Directiva privind echipamentele sub presiune" 2014/68 UE, în conformitate cu cerințele tehnice de la articolul 3 alineatul (3).

Dimensiuni Boiler ACM cu montaj pe perete: AC.../1-W, AC.../1E-W și AC.../E-W

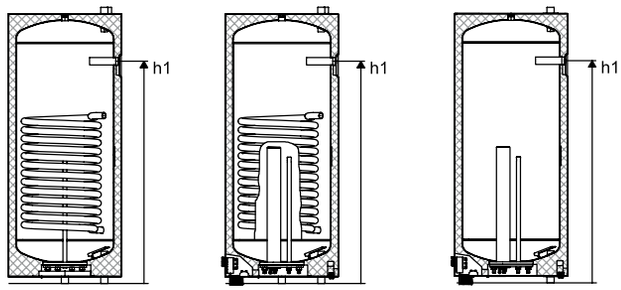

AC .../1-W AC .../1E-W AC .../E-W

Caracteristici tehnice / Tip			AC 60/1-W	AC 110/1-W	AC 160/1-W	AC 60/1E-W	AC 110/1E-W	AC 160/1E-W	AC 60/E-W	AC 110/E-W	AC 160/E-W
Masă			52	65	91	58	71	97	51	64	90
Înălțime conexiune apă caldă	h1	mm	533	855	1225	533	855	1225	533	855	1225
Apă caldă, WW		R	¾	¾	¾	¾	¾	¾	¾	¾	¾
Apă rece, KW		R	¾	¾	¾	¾	¾	¾	¾	¾	¾
Serpentină tur, HV		R	¾	¾	¾	¾	¾	¾	-	-	-
Serpentină retur, HR		R	¾	¾	¾	¾	¾	¾	-	-	-
Tip anod			1 x Mg	1 x Mg	1 x Mg	1 x Mg	1 x Mg	1 x Mg	1 x Mg	1 x Mg	1 x Mg
Suprafață serpentină		m^2	0,75	0,95	0,95	0,75	0,95	0,95	-	-	-
Capacitate serpentină		l	3,6	4,7	4,7	3,6	4,7	4,7	-	-	-
Încălzire electrică											
Tensiune electrică - c.a. trifazat (Tensiune el. - c.a. monofazat)	U	V	-	-	-	400 (230)	400 (230)	400 (230)	400 (230)	400 (230)	400 (230)
Putere electrică - c.a. trifazat (Putere el. - c.a. monofazat)	P	W	-	-	-	3000 (1000)	3000 (1000)	3000 (1000)	3000 (1000)	3000 (1000)	3000 (1000)
Domeniul uzuat de temp.		°C	-	-	-	7 – 85	7 – 85	7 – 85	7 – 85	7 – 85	7 – 85
Temperatură de închidere		°C	-	-	-	110	110	110	110	110	110
Flanșă de service	TK	mm	150	150	150	150	150	150	150	150	150

Sub rezerva modificărilor tehnice | FSA = Anod Titan, Mg = Magneziu, EEHR = rez. electrică cu montaj prin înșurubare, EFHR = rezistență electrică cu flanșă de montaj

Pierderi de presiune

Pierderi de presiune Storatherm Aqua Compact cu montaj pe perete AC 60/1-W, 110/1-W și 160/1-W

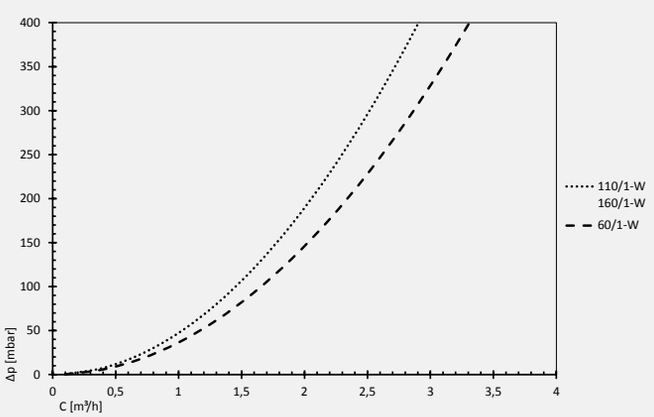

Diagrame de performanță Boiler ACM cu montaj pe perete: AC.../1-W, AC.../1E-W și AC.../E-W

Diagrame de performanță
Storatherm Aqua Compact cu montaj pe perete
AC 60/1-W pt. temperatura de 45°C

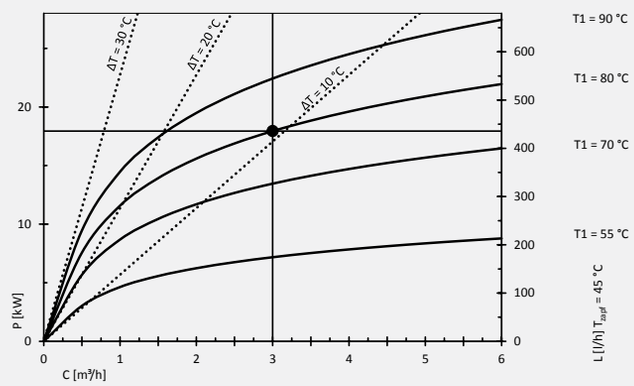

Diagrame de performanță
Storatherm Aqua Compact cu montaj pe perete
AC 60/1-W pt. temperatura de 60°C

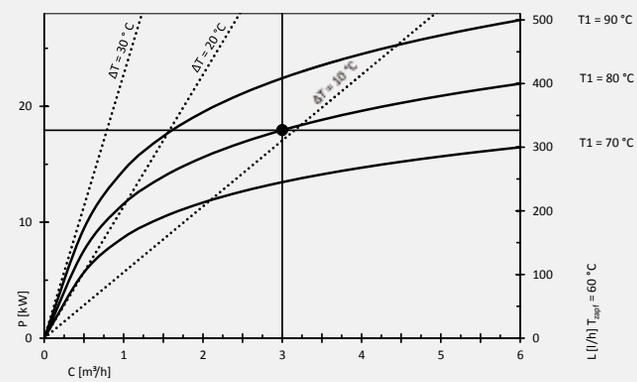

Diagrame de performanță
Storatherm Aqua Compact cu montaj pe perete
AC 110/1-W pt. temperatura de 45°C

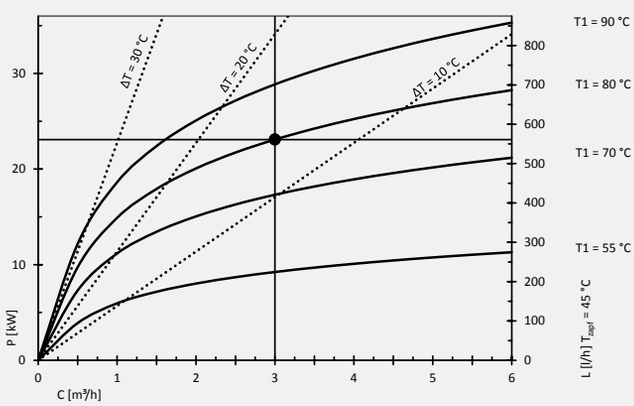

Diagrame de performanță
Storatherm Aqua Compact cu montaj pe perete
AC 110/1-W pt. temperatura de 60°C

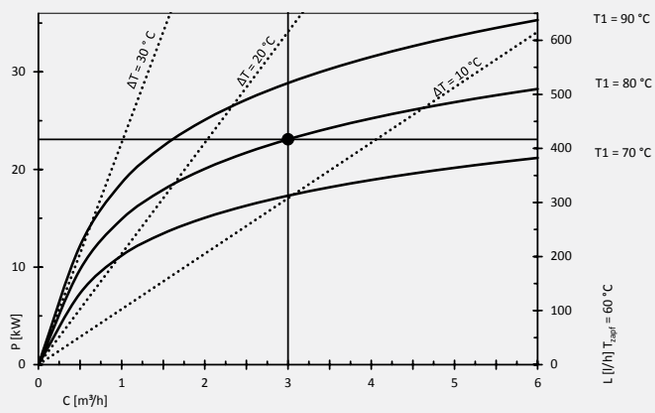

Diagrame de performanță
Storatherm Aqua Compact cu montaj pe perete
AC 160/1-W pt. temperatura de 45°C

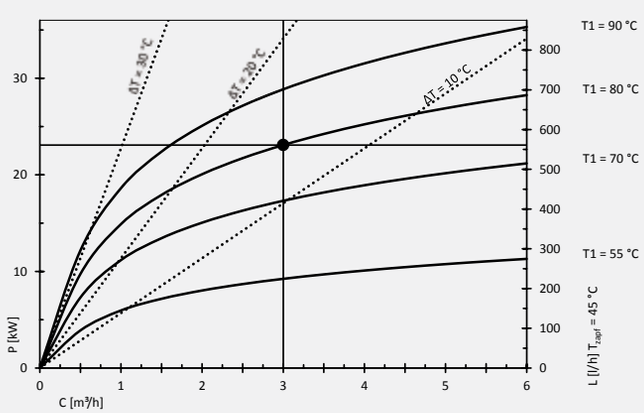
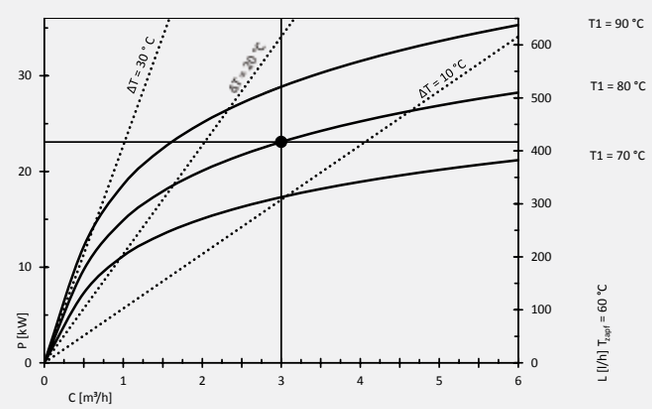
Diagrame de performanță
Storatherm Aqua Compact cu montaj pe perete
AC 160/1-W pt. temperatura de 60°C