Unitate de Control Reflexomat RS 300/2 T, 10 bar
Pentru Sistem de Presurizare Reflexomat

Cod articol: 8884150

reflex
Thinking solutions.

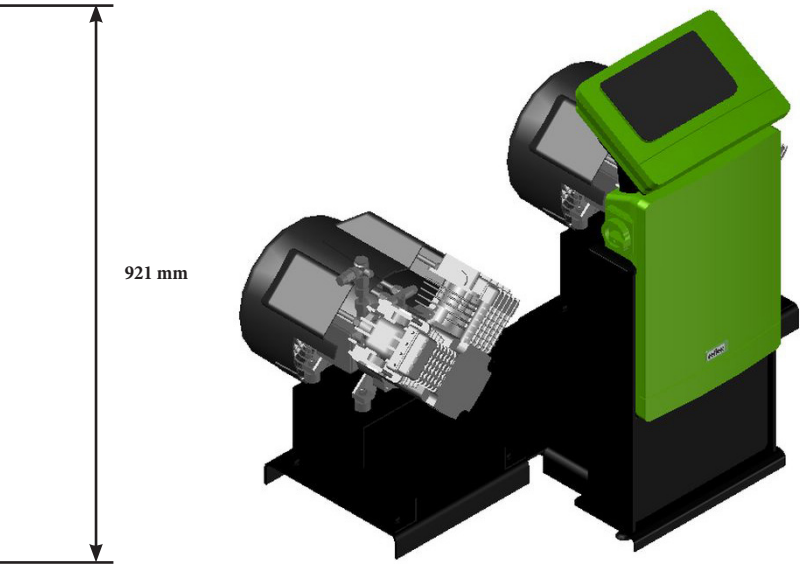

Caracteristici

Tip	RS 300/2 T
Poziționare Unitate de Control	Separat de vasul RG, pe un cadru metalic
Nr. compresoare	2
Tip Unitate de operare	Control Touch
Temp. maximă permisă în operare	70°C
Pres. maximă permisă de operare	10 bar
Nivel zgomot	72 dB(A)
Clasă de protecție	IP54
Alimentare electrică	400V/50Hz
Putere electrică	4,40 kW
Înălțime	921 mm
Lățime	1000 mm
Adâncime	752 mm
Masă	86,00 kg

Descriere

Unitate de Control Reflexomat RS

Este un dispozitiv de comandă și control, conceput pentru a funcționa împreună cu un vas Reflexomat RG și opțional cu vase secundare Reflexomat RF, pentru a asigura o presiune constantă în instalație, în limitele a +/- 0,1 bar, pentru sistemele de încălzire și de apă răcită, în circuit închis. Unitatea RS poate asigura monitorizare automată a apei de umplere/completare. Unitatea este alcătuită din partea pneumatică și o unitate de operare Reflex Control Touch. Ambele sunt integrate pe un cadru modular de pardoseală, cu picioare și tălpi, realizat din profile de aluminiu anodizat EV 1, cu marcaj CE.
Partea pneumatică a unității de presurizare este prevăzută cu 1 compresor/2 compresoare de aer comprimat (fără ulei) în combinație cu o supapă de aer comprimat, acționată de un solenoid, ca dispozitiv de preaplin.
Este inclusă o supapă de siguranță pentru a acționa ca dispozitiv de protecție la presiune pentru vasul principal RG sau pentru vasul secundar RF. Presiunea sistemului este măsurată cu un senzor electronic.

Partea pneumatică cuprinde:
- Compresor/compresoare de aer comprimat
- Supapă de aer acționată de un solenoid, testată
- Supapă de siguranță testată, pentru protecția la presiune a vaselor Reflexomat RG sau RF
- Senzor electronic de presiune
- Linii de conectare corespunzătoare

Unitatea de operare Reflex Control Touch este concepută ca un panou de control cu ecran tactil color TFT, inclusiv electronică de comunicații.
Aceasta este integrată într-o carcasă robustă din plastic (clasa de protecție IP 54) și este montată direct pe unitatea de control în aliniament orizontal.
Ca standard este montat direct pe unitatea pneumatică, dar se oferă posibilitatea pentru montarea pe perete, în poziție verticală, la maximum trei metri distanță de electronica de putere.

Facilitățile electronice de comunicație cuprind:
- Ecran tactil color rezistent de 4,3" pentru programare, documentație de operare și monitorizare, cu furnizare de texte de ajutor pentru toate funcțiile
- Interfață serială 2xRS485 pentru schimbul de date și conectare BMS
- Interfață serială TTL cu 2 terminale de pt. conectarea simultană a 2 module BUS Reflex I/O
- Ieșire fără potențial pentru transmiterea mesajului de eroare
- Două ieșiri analogice izolate electric de ex. pentru presiunea și conținut de apă din vasul RG
- Intrare pentru semnal de la contorul de apă cu contact electric
- Slot pentru un modul BUS, card SD pentru citirea datelor, actualizări de software, back-up, etc.
- Ieșire 230V pentru conectarea stațiilor de umplere/completare sau degazare dependente de nivelul de apă din vasul RG

Electronica de putere este instalată într-un dulap de control din plastic, dedicat, care este montat direct sub unitatea de operare.
Alimentarea se face printr-un comutator principal.
Tabloul electric cuprinde:
- Întrerupător principal pe exteriorul carcasei
- Controlul compresorului
- Managementul cablurilor pentru conexiuni externe
- Slot și spațiu disponibil pt. montare modulele opționale BUS ale unității de comandă, complet asamblate și cablate, gata de conectare, conform reglementărilor VDE

Control Touch este un controller cu microprocesor, complet automat și programabil, cu operare prin ecran tactil, cu ceas în timp real, eroare de diferențiere și memorie de parametri, afișare combinată grafică și text a presiunii sistemului, a nivelului de apă din vasele RG și RF și a tuturor parametrilor relevanți cum ar fi mesaje de eroare, diagramă funcțională, semnalizare a modului de funcționare activ, mesaj colectiv de eroare, nivel scăzut al apei, supapă de aer cu solenoid și umplere/completare automată. Funcționarea presurizării în limitele +/- 0,1 bar prin monitorizarea și controlul compresorului. Completare controlată, întrerupere automată și mesaj de eroare la depășirea duratei de funcționare și/sau a numărului de cicluri. Opțiune de evaluare oferită de un contor de apă cu contact electric, inclusiv posibilitatea de monitorizarea a capacității tratare apă din conducta de completare.

Documentați parametrii sistemului HVAC (putere termică totală [kW], presiune statică [bar], temperaturi tur/retur [°C], volum total de apă din instalație [litri], concentrație antigel [%]) în care este conectată Stația Reflexomat pt. a se asigura funcționarea în parametrii nominali.
Construit în conformitate cu DIN EN 12828 și cerințele VDI 4708, cu marcaj CE.

Reflex Cloud CAD Webcatalog
Reflex Webcatalog poate fi accesat intrând pe https://reflex.cadprofi.com
Introduceti codul de articol format din 7 cifre in căsuța Search și obțineți următoarele formate de fișere pt. un echipament Reflex: **DWG, STP, Revit RFA BIM, IFC BIM, PDF**.

SINUS brand of reflex

Reflex Winkelmann GmbH • Gersteinstrasse 19 • 59227 Ahlen, Germany
+49 2382 7069-0 • www.reflex.de • info@reflex.de

A WINKELMANN BUILDING+INDUSTRY BRAND