Vas primar Variomat Giga GG 3000, gri, 6 bar
Pt. Stație de presurizare Giga Variomat

Cod articol: 8920605

reflex
Thinking solutions.

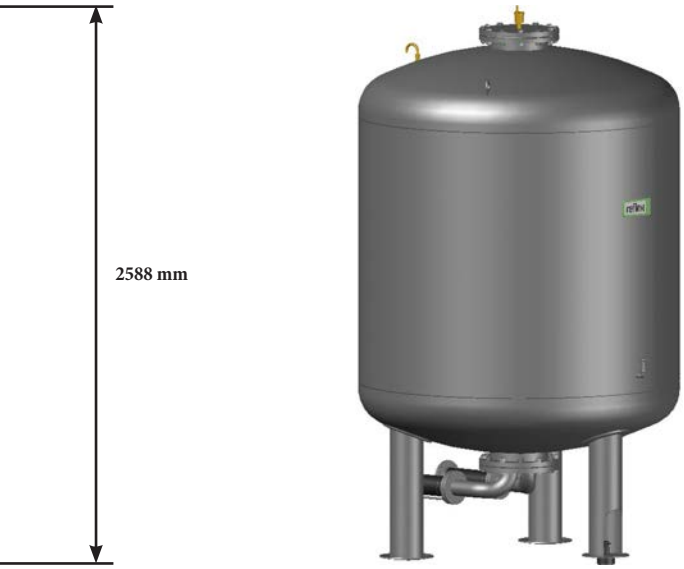

Caracteristici

Tip	GG 3000
Volum nominal	3000 litri
Volum util	2700 litri
Temp. max. permisă în instalație	120°C
Temp. max. permisă de operare	70°C
Pres. max. permisă de operare	6 bar
Culoare	gri
Conexiuni cu flanșă	2 x DN65/PN6
Diametru	1500 mm
Înălțime	2588 mm
Înălțime conexiune apă	314 mm
Înălțime la înclinare	2603 mm
Masă	651,00 kg

Descriere

Giga Variomat GG

Giga Variomat GG (vas principal) și Giga Variomat GF (vas secundar), sunt vase de expansiune cu membrană înlocuibilă, nepresurizate, destinate pentru a fi conectate la un Modul Hidraulic GH, pentru sisteme de încălzire și apă răcită, în circuit închis. Giga Variomat GG și Giga Variomat GF pot fi utilizate numai în echiparea unei Stații de presurizare Giga Variomat.
Omologare conform Directivei privind Echipamentele sub Presiune 2014/68/EU.
Construite conform DIN EN 1383 și VDI 4708 sau AD 2000.

- Necesită instalarea pe o suprafață plană, stabilă și rezistentă la greutatea vasului încărcat
- Membrană înlocuibilă, conform DIN EN 13831
- Vas fabricat din oțel, cu protecție externă împotriva coroziunii
- Vasul Giga Variomat este prevăzut în partea supeioară cu un cot egalizator - țeavă tip "gât de lebădă", care asigură egalizarea presiunii între camera de gaz din vas și atmosferă
- Cu ventil de aerisire automată
- Cu priză laterală sudată (cuplaj cu filet interior) pentru conectarea unui detector de rupere a membranei MBM II
- Vasul de bază Giga Variomat GG include în kitul de livrare capsulă manometrică "LIS" pentru măsurarea nivelului de apă din vas
- Vasul GG se conectează la modulul hidraulic prin racorduri flexibile, care sunt incluse în livrare
- Vasele stau vertical, pe picioare din profile de oțel
- Vasele trebuie poziționate vertical, în unghi drept
- Nu conectați vasul Giga Variomat GG rigid cu podeaua pt. a permite capsulei manometrice "LIS" să funcționeze corect

Reflex Cloud CAD Webcatalog
Reflex Webcatalog poate fi accesat intrând pe https://reflex.cadprofi.com
Introduceti codul de articol format din 7 cifre in căsuța Search și obțineți următoarele formate de fișere pt. un echipament Reflex: **DWG, STP, Revit RFA BIM, IFC BIM, PDF**.

SINUS brand of reflex

Reflex Winkelmann GmbH • Gersteinstrasse 19 • 59227 Ahlen, Germany
+49 2382 7069-0 • www.reflex.de • info@reflex.de

A WINKELMANN BUILDING+INDUSTRY BRAND