Modul de Control Reflex Variomat Giga GS 3, Pentru Stație Variomat Giga

Cod articol: 8912600

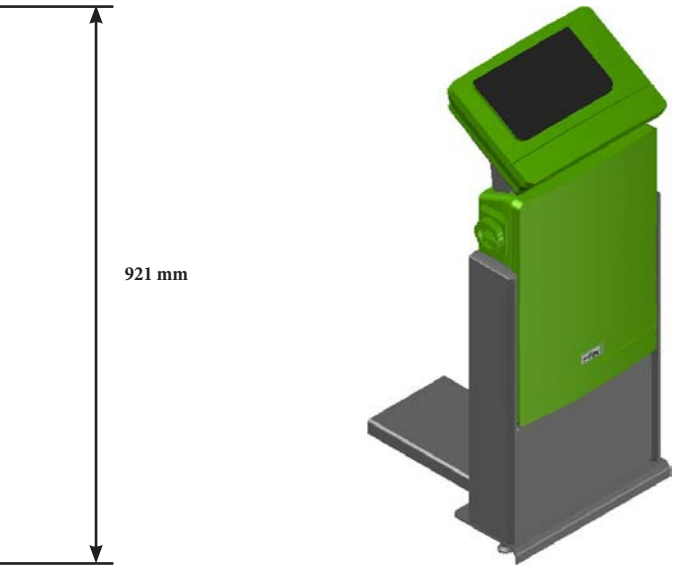

Caracteristici

Tip	GS 3
Tip Unitate de Operare	Control Touch
Temp. maximă mediu ambient	45°C
Clasă de protecție	IP54
Alimentare electrică	400V/50Hz
Putere electrică	6,00 kW
Înălțime	921 mm
Lățime	380 mm
Adâncime	477 mm
Masă	9,10 kg

Descriere

Modul de Control Reflex Variomat Giga GS 3

Este un dispozitiv de comandă și control, conceput pentru a funcționa doar împreună cu Modul Hidraulic GH 90 sau GH 100, formând Unitatea de Control pentru Stația Variomat Giga. Construit în conformitate cu DIN EN 12828 și cerințele VDI 4708, cu marcaj CE.
Stația Variomat Giga asigura o presiune constantă în instalație, degazare la presiune atmosferică și umplere/completare automată, pentru sistemele de încălzire și de apă răcită, în circuit închis. Modulul de Control GS 1.1 se livrează premontat din fabrică la Modulul Hidraulic GH 90 sau 100 (Modulul Hidraulic se comandă separat) cablat intern și gata de funcționare. Este alcătuit dintr-un cadru modular de pardoseală, metalic, cu picioare și tălpi, unitate de operare Control Touch și un tablou electric. Unitatea de operare Control Touch este proiectată ca un panou de control cu un ecran tactil color TFT, care este integrat într-o carcasă solidă din plastic (clasa de protecție IP 54).

Facilitățile electronice de comunicație cuprind:
- Ecran tactil color rezistent de 4,3" pentru programare, documentație de operare și monitorizare, cu furnizare de texte de ajutor pentru toate funcțiile
- Interfață serială 2xRS485 pentru schimbul de date și conectare BMS
- Interfață serială TTL cu 2 terminale de pt. conectarea simultană a 2 module BUS Reflex I/O
- Ieșire fără potențial pt. transmitere mesaj eroare
- Două ieșiri analogice izolate electric de ex. pentru presiunea și conținut de apă din vasul GG
- Intrare pentru semnal de la contorul de apă cu contact electric
- Slot pentru un modul BUS, card SD pentru citirea datelor, actualizări de software, back-up, etc.

Electronica de putere este instalată într-un dulap de control din plastic, dedicat, care este montat direct sub unitatea de operare.
Alimentarea se face printr-un comutator principal.
Tabloul electric cuprinde:
- Întrerupător principal pe exteriorul carcasei
- Sistem acționare pornire ușoară pompă reglabilă și control secvențial
- Managementul cablurilor pentru conexiuni externe
- Slot și spațiu disponibil pt. montare modulele opționale BUS, complet asamblate și cablate, gata de conectare, conform reglementărilor VDE

Control Touch conține un microprocesor complet automat și programabil, cu operare prin ecran tactil. Pe ecran sunt afișate modul de funcționare activ, alarmă, eroare comună, nivelul scăzut al apei, funcționarea pompei, vană de scurgere și vană de alimentare. Indicații sub formă grafică și text simplu pentru presiunea sistemului, conținutul vasului de expansiune Variomat Giga și toate mesajele de operare și de eroare relevante. Controllerul conține parametrii de stare și o memorie pentru mesaje de eroare. În acest fel, ultimele 20 de mesaje de eroare pot fi afișate cronologic, indicând data și ora apariției.

Funcționare:
Controlul (presiunii) se realizează prin citirea presiunii sistemului prin intermediul unui traductor de presiune și menținerea presiunii setată în limitele de toleranță de +/- 0,2 bari. Degazarea (la presiune atmosferică) a unui debit parțial al apei din instalație este realizată în conformitate cu opțiunea pentru unul din cele 3 moduri de degazare disponibile. După o perioadă de degazare continuă (reglabilă și în funcție de volumul instalației) la pornire, comanda se trece automat la un mod economic (degazare la un anumit interval de timp sau ulterioară). Când se activează umplerea sau completarea apei, mesajul de eroare va fi declanșat dacă ciclul de umplere sau completare a apei depășește o limită de timp și / sau dacă numărul de cicluri de completare este depășit într-o anumită perioadă. Acest lucru va duce la un mesaj de eroare în ambele cazuri și la întrerupere. În cazul în care sistemul de alimentare cu apă este prevăzută cu un contor de apă, cu contact electric, se afișează de asemenea volumul total de apă de umplere sau completare pe afișaj și se activează un mesaj de eroare în cazul depășirii volumului maxim de apă din instalație, setat inițial. Acest lucru este valabil și atunci când cantitatea stabilită pentru introducerea apei de completare este depășită față de un volum total într-un singur ciclu de umplere sau dacă sistemul de umplere, din cauza unei defecțiuni, permite scurgerea apei fără a fi activat prin comandă.

Documentați parametrii sistemului HVAC (putere termică totală [kW], presiune statică [bar], temperaturi tur/retur [°C], volum total de apă din instalație [litri], concentrație antigel [%]) în care este conectată Stația Variomat Giga pt. a se asigura funcționarea în parametrii nominali.
Construit în conformitate cu DIN EN 12828 și cerințele VDI 4708, cu marcaj CE.

Reflex Cloud CAD Webcatalog
Reflex Webcatalog poate fi accesat intrând pe https://reflex.cadprofi.com
Introduceti codul de articol format din 7 cifre in căsuța Search și obțineți următoarele formate de fișere pt. un echipament Reflex: **DWG, STP, Revit RFA BIM, IFC BIM, PDF**.