Reflex Extwin TW 168.3 R, Separator combinat pt. microbule și nămol, Cu racord sudat și flanșă de service, 110°C, 10 bar, din oțel

Cod articol: 8253250

reflex
Thinking solutions.

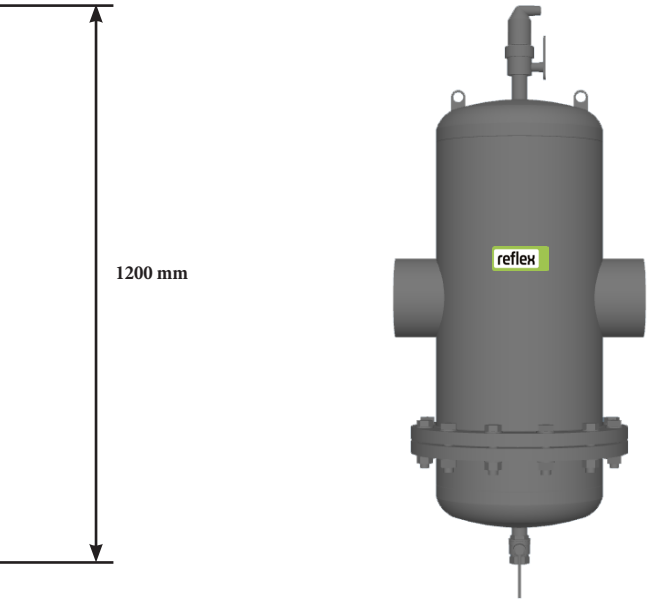

Caracteristici

Tip	TW 168.3 R
Culoare	gri
Material carcasă	oțel vopsit
Poziție țevi de conexiune	orizontal
Poziție corp separator	vertical
Temperatura maximă de operare	110°C
Presiune max. admisă	10 bar
Conexiune	168,3 mm
Tip conexiune	racord sudat
Conexiune purjare	IG 1”
Debit volumic max. admisibil	108,0 m³/h
K_{VS}	487,6 m³/h
Diametru	354 mm
Înălțime	1200 mm
Distanță centru conexiune-Exvoid T1	658 mm
Distanță vană purjare-centru conexiune	542 mm
Înălțime minimă față de sol	750 mm
Lungime conexiune	525 mm
Masă	107,00 kg

Descriere

Reflex Extwin oțel cu flanșă de service

Este un separator combinat, pt. microbule și nămol, din oțel, pentru conducte orizontale, pentru sisteme de încălzire și de apă răcită, în circuit închis, umplut cu lichid (agent termic).
Indicat pentru apă sau amestec apă+glicol, cu o concentrație de glicol de 25÷50%.

Elimină aerul liber circulant și microbulele de gaz din fluxul de agent termic. Evacuarea se realizează permanent prin sistemul de aerisire automată Exvoid-T1.
Asigură îndepărtarea particulelor până la o dimensiune de 5,0 µm din fluxul de agent termic, folosind separarea gravitațională. Evacuarea impurităților mecanice se realizează prin acționarea controlată a vanei de purjare.

Ansamblul format din mai multe inserții tubulare din plasă de sârmă, dispuse în formă circulară, amplasat în camera de destindere, reduce turbulențele create și susține mișcare naturală de depunere gravitațională a impurităților în camera inferioară a separatorului și acumularea bulelor de aer și gaz, mai ușoare decât apa, în partea superioară a separatorului.

Pentru conectarea la conductele orizontale sunt disponibile 2 variante constructive:
- Racord sudat (DN60.3÷DN323.9) sau
- Flanșă de racord (DN50/PN16÷DN300/PN16).

Depozitele colectate sunt eliminate din camera inferioară a separatorului, prin purjare, fără întreruperi operaționale ale sistemului, prin acționarea manuală a unei vanei de închidere cu bilă.

Capacitatea de a reține cantități mari de nămol duce la intervale mai lungi de timp pt. operațiuni de întreținere.
În sistemul de purjare poate fi introdusă, opțional, o tijă magnetică Exferro pentru separarea și fixarea particulelor feromagnetice din agentul termic.
Modelul este prevăzut cu flanșă de service pentru servisare și inspecție, partea de jos a separatorului fiind detașabilă.

Caracteristici de funcționare:
- Construcție durabilă din oțel solid
- Lucrează complet automat în regim de funcționare continuă
- Produce doar o scădere minimă, constantă a presiunii
- Elimină aerul liber circulant și bulele de gaz
- Permite o echilibrare hidraulică semnificativ mai rapidă după procesul de umplere
- Previne dezvoltarea zgomotelor, uzura provocată de coroziune și pierderile de presiune cauzate de formarea unor mari cantități de aer captiv
- Înlătură impuritățile liber circulante de până la 5 µm
- Servisare rapidă în circa 5 secunde, eliminarea rezidurilor mecanice este posibilă în timpul funcționării instalației, fără întrerupere, doar prin acționarea controlată a vanei de purjare
- Presiune maxim admisă 10 bar
- Temperatura maximă de operare 110°C
- Asigură funcționarea pemanentă și corectă a generatorului termic
- Reduce riscul de avarii și de apariție a erorilor de funcționare pe termen lung
- Întreținere mai ușoară datorită bazei detașabile

Reflex Cloud CAD Webcatalog
Reflex Webcatalog poate fi accesat intrând pe https://reflex.cadprofi.com
Introduceti codul de articol format din 7 cifre in căsuța Search și obțineți următoarele formate de fișere pt. un echipament Reflex: **DWG, STP, Revit RFA BIM, IFC BIM, PDF**.

SINUS brand of reflex

Reflex Winkelmann GmbH • Gersteinstrasse 19 • 59227 Ahlen, Germany
+49 2382 7069-0 • www.reflex.de • info@reflex.de

A WINKELMANN BUILDING+INDUSTRY BRAND