Manual

EasyFixx

1-99-475 – Stand 06/2018

Maßzeichnung
Dimensioned drawing

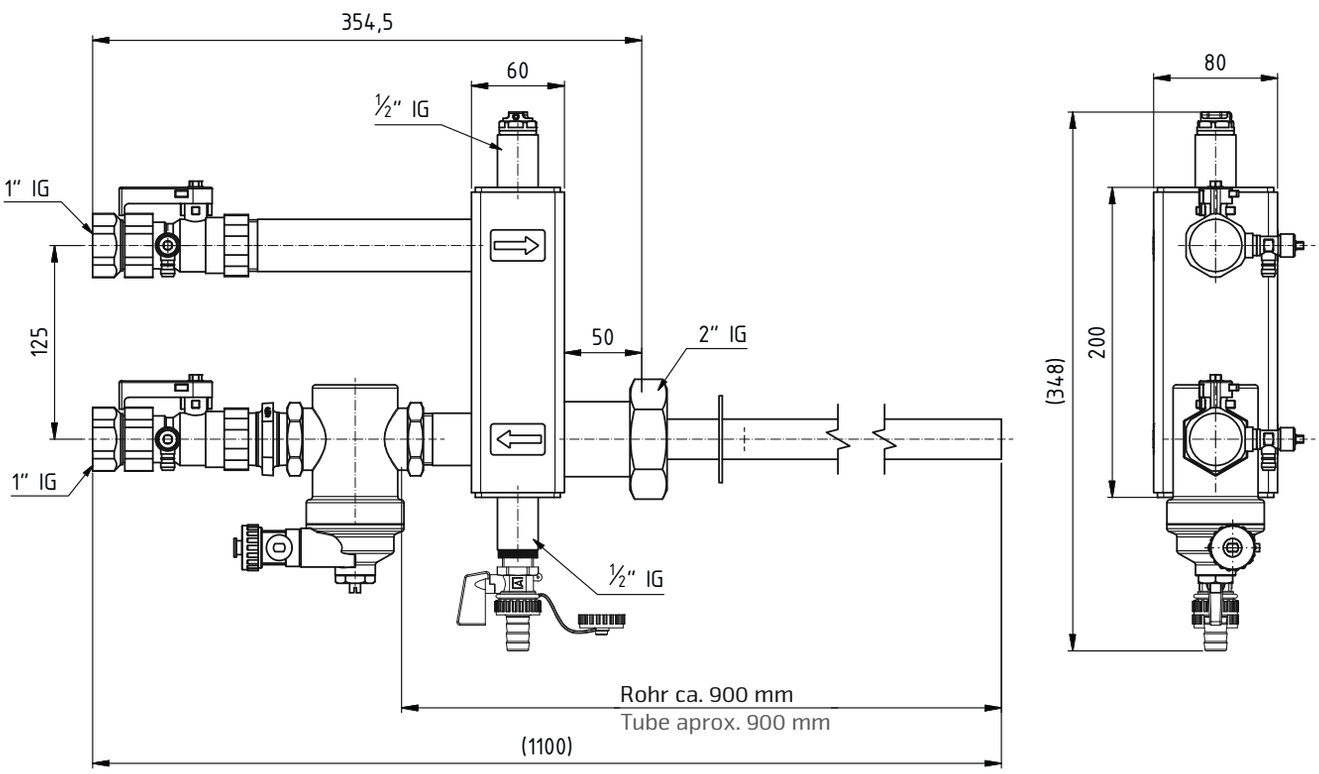

Technische Änderungen vorbehalten
Subject to technical modifications

Lieferumfang
Scope of delivery

Pos.	Bezeichnung Description
1	EasyFixx-Box EasyFixx-Box
2	Dämmung nach EnEv, 35mm EPP-Schaum Insulation according to German EnEv, 35 mm EPP foam
3	2 Kappenventile 1'' 2 cap valves 1''
4	Luftstopfen Air plug
5	1 Dichtungsring 1 sealing ring
6	2'' Überwurfmutter für Verteileranschluss Rücklauf 2'' union nut for manifold connection return
7	1 Magnetfilterkerze 1 magnetite filter cartridge
8	1 Blindstopfen 1 blank plug
9	1 Tauchrohr 1 dip tube

Produktbeschreibung
Product description

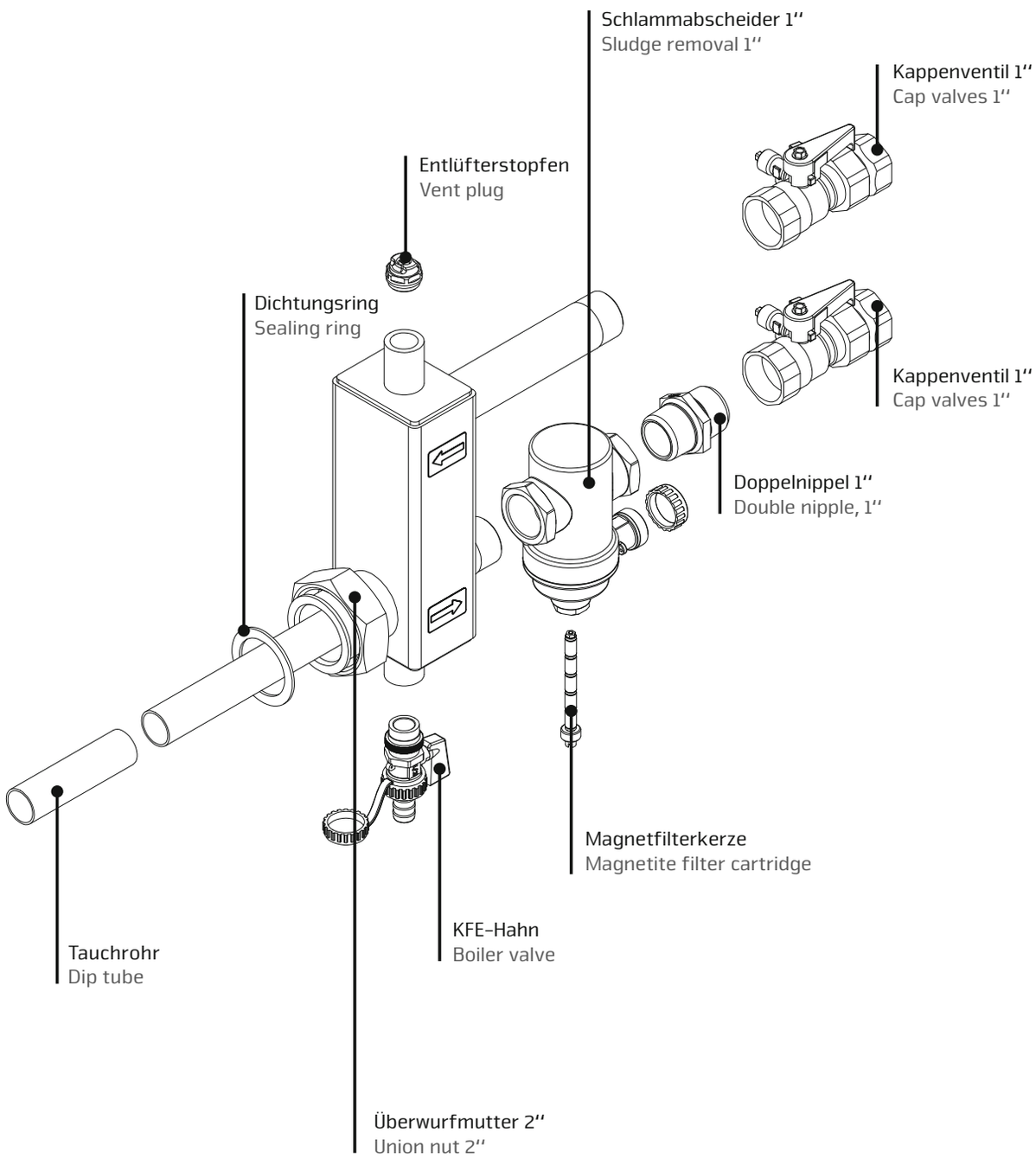

Technische Änderungen vorbehalten
Subject to technical modifications

Produktbeschreibung
Product description

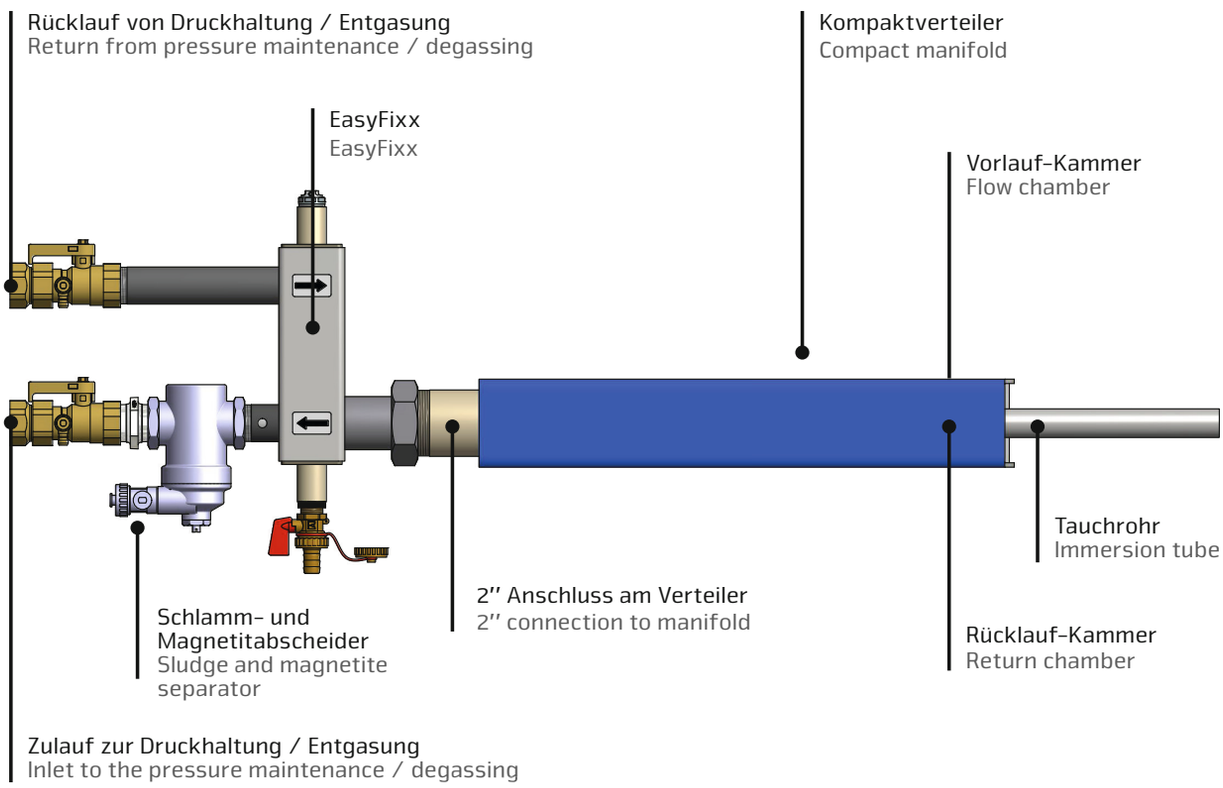

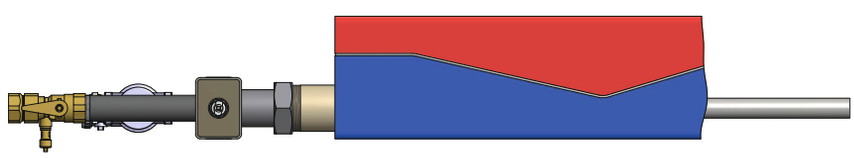

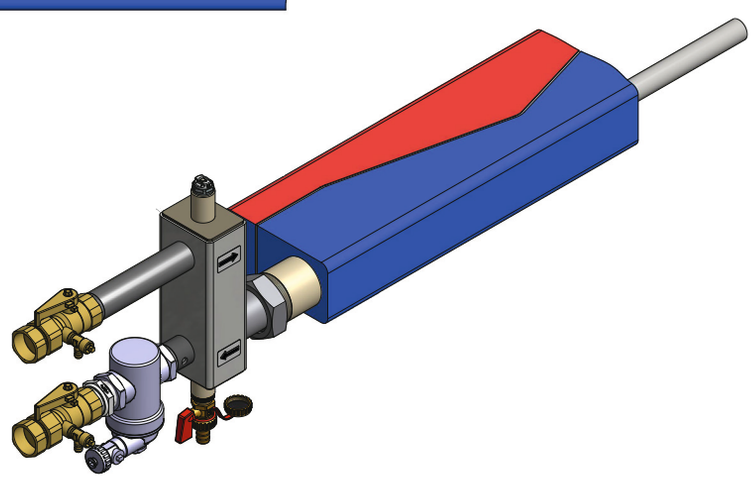

Produktspezifikationen

Bezeichnung	Passend für	Anschluss	Artikel-Nr.
Anschlussbox zur Anbindung der dyn. Druckhaltung oder Entgasung an einen Sinus Kompaktverteiler, HydroFixx, Einkammerverteiler, Pufferspeicher oder Sinus MultiFlow Center unter Einhaltung des Mindestabstandes zur Entnahme und Wiedereinspeisung des Anlagenwassers.	Kompaktverteiler: • 180/110 • 200/120 • 280/180 • 300/200 Kompaktverteiler thermisch getrennt: • 280/181 • 300/201 HydroFixx: • 180/180 • 200/200 • 280/320 • 300/350 Einkammerverteiler: • Rechteckrohr: 120/80 – 200/120 • Rundrohr: DN100 – DN250 Pufferspeicher und Sinus MultiFlow Center: • nach Rücksprache mit dem Werk	2×1'' zur Druckhaltung/ Entgasung, 1×2'' zum Kompaktverteiler	1-99-475

Maximaler Betriebsüberdruck: 6 bar, maximale Betriebstemperatur: 110 C°

Wichtige Hinweise:
- Bei einer Anlagenleistung > 1.400 kW muss die Länge der Ausdehnungsleitung <10 m sein
- Eine nachträgliche Montage des EasyFixx ist nicht möglich, da der Verteiler werksseitig vorbereitet werden muss!

Product specifications

Description	Suitable for	Connection	Article-No.
Connection box for connecting dynamic pressure maintenance or degassing to a Sinus compact manifold, HydroFixx, single-chamber manifold, buffer tank or Sinus MultiFlow Center while maintaining the minimum distance for withdrawing and feeding back the system water.	Compact manifold: • 180/110 • 200/120 • 280/180 • 300/200 Compact manifold thermally separated: • 280/181 • 300/201 HydroFlxx: • 180/180 • 200/200 • 280/320 • 300/350 Single-chamber manifold: • Rectangular tube: 120/80 – 200/120 • Round tube: DN100 – DN250 Buffer tank and Sinus MultiFlow Center: • after consultation with the factory	2 × 1'' for pressure maintenance/degassing; 1 × 2'' for the compact manifold	1-99-475

Maximum operating pressure: 6 bar, maximum operating temperature: 110 °C

Important information:
• For a system rating > 1,400 kW, the length of the expansion line must be < 10 m
• Retrofitting of the EasyFixx is not possible because the manifold must be prepared at the factory!

Montage des EasyFixx an einem Sinusverteiler sowie einem Reflex Variomat, Reflexomat oder Servitec

Mounting the EasyFixx on a Sinus manifold as well as on a Reflex Variomat, Reflexomat, or Servitec

1. Der EasyFixx wird über das integrierte Tauchrohr in die Rücklaufkammer des Verteilers eingeführt. Hierfür ist der am Verteiler vorgesehene 2''-Anschlussstutzen zu verwenden. Die Kappenventile, Stopfen sowie der Schlammabscheider sind werksseitig eingedichtet.

2. Die Dichtung auf der Dichtfläche des Stutzens fixieren und Überwurfmutter fest anziehen. Der EasyFixx sollte standardmäßig wir in der Darstellung montiert werden -> senkrecht mit dem Schlammabscheider nach unten. Bei Bedarf kann der EasyFixx auch gedreht werden. Hierfür muss der Schlammabscheider dann entsprechend verdreht und neu eingedichtet werden.

3. Dynamische Druckhaltung/Entgasung an den dafür vorgesehenen Stutzen des EasyFixx anschließen. Beachten Sie hierfür die Pfeile am EasyFixx, welche die Flussrichtung des Anlagenwassers aufzeigen.

MONTAGE NUR IN VERBINDUNG MIT ENTSPRECHEND AUSGERÜSTETEN VERTEILERN, ODER PUFFERSPEICHERN/ SINUS MULTIFLOW CENTERN MÖGLICH.

1. The EasyFixx is inserted into the return chamber of the manifold via the integrated immersion tube. The 2" nozzle provided on the manifold must be used for this purpose. The cap valves, plugs, and the sludge separator are sealed in the factory.

2. Fix the seal on the sealing surface of the nozzle, and fully tighten the union nut. The EasyFixx should be mounted as standard as shown in the diagram -> vertically with the sludge separator downwards. If necessary, the EasyFixx can also be rotated. For this purpose, the sludge separator must then be twisted accordingly and sealed again.

3. Connect the dynamic pressure maintenance degassing to the nozzle provided for this purpose on the EasyFixx. Please note the arrows on the EasyFixx, which show the direction of flow of the system water.

INSTALLATION ONLY POSSIBLE IN CONJUNCTION WITH APPROPRIATELY EQUIPPED MANIFOLDS OR BUFFER TANK/ SINUS MULTIFLOW CENTERS.

Anschlussbeispiel eines Variomat, direkt angebunden an einen Sinusverteiler

How to connect a Variomat directly to a Sinus manifold

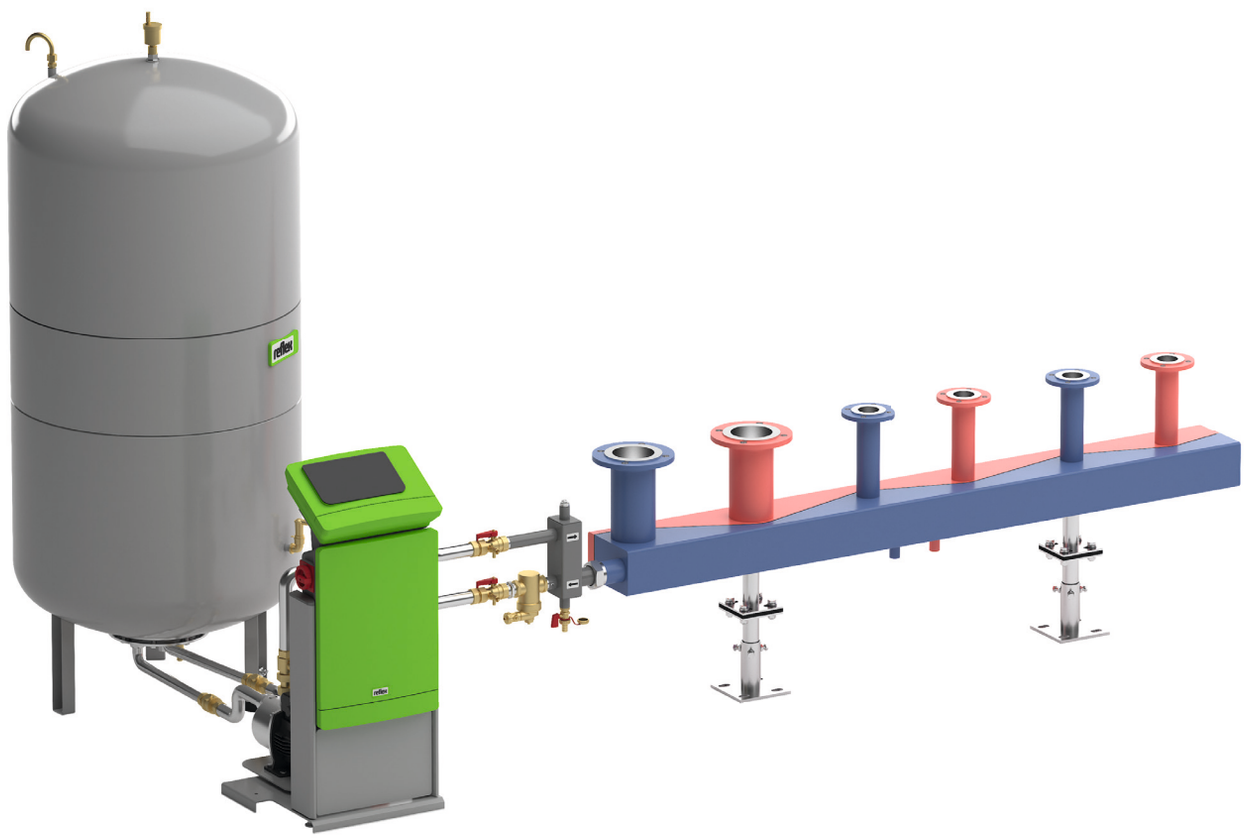

Anschlussbeispiel: Servitec direkt angebunden an einen Sinusverteiler

How to connect a Servitec directly to a Sinus manifold

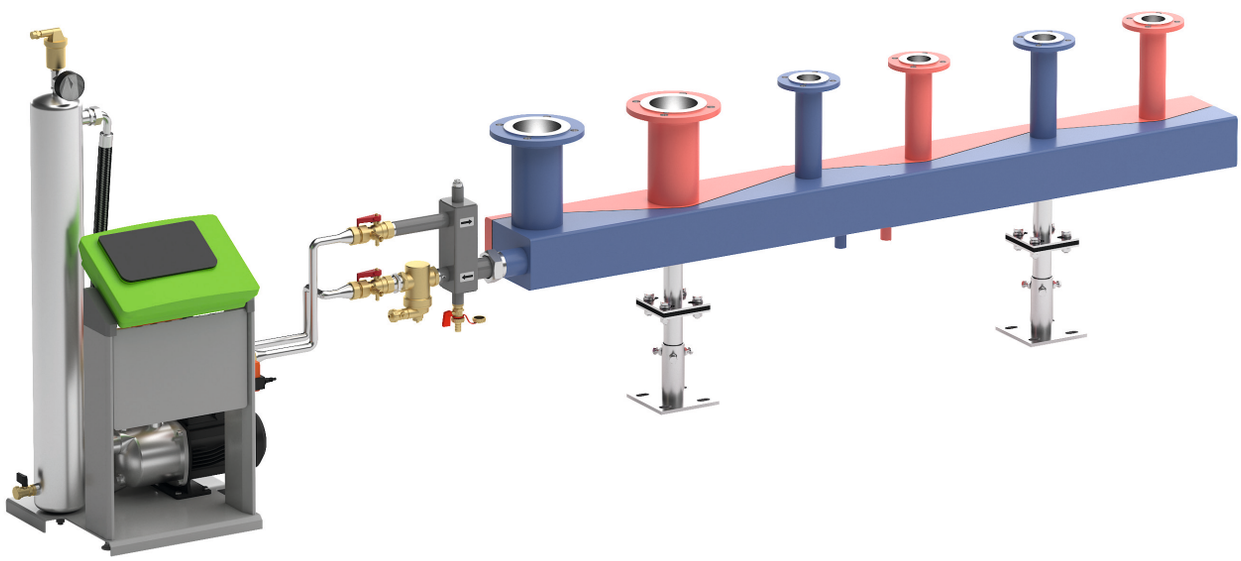

Anschlussbeispiel: Reflexomat + Nachspeisung direkt angebunden an einen Sinusverteiler

How to connect a Reflexomat + water make-up system directly to a Sinus manifold

Wartung der Komponenten zur Entgasung / Druckhaltung

Maintenance of components for degassing/pressure maintenance

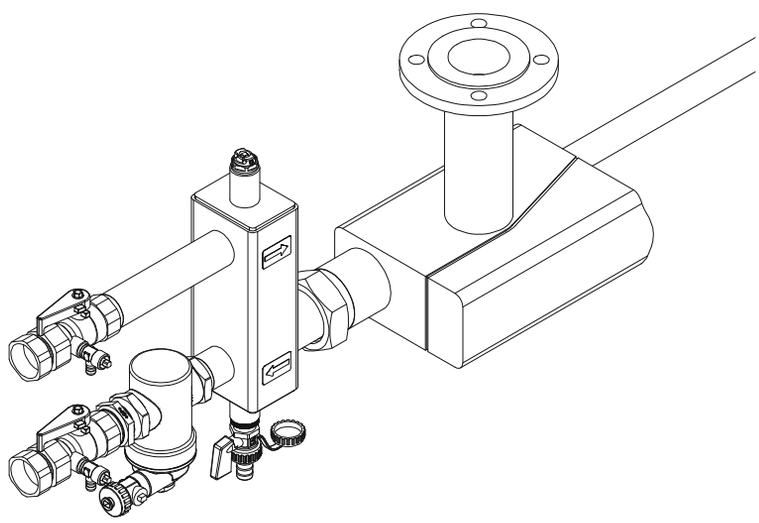

Durch Absperren der beiden Kappenventile kann die Druckhaltung / Entgasung vom Netz genommen werden. Über die Entleerungshähne der Kappenventile kann der Teil, welcher vom Niveau oberhalb des EasyFixx liegt entleert werden. Verläuft die Ausdehnungsleitung zur Druckhaltung / Entgasung hinabfallend, so muss diese Komponenten über eine zusätzliche Entleerung entleert werden.
Die Wartung ist entsprechend der Bedienungsanleitung des angeschlossenen Systems durchzuführen. Nach Abschluss der Arbeiten kann durch Öffnen der Ventile die Anlage wieder ins System eingebunden werden.

BITTE BEACHTEN SIE, DASS DER ANLAGEN-DRUCK WIEDER HERGESTELLT WIRD, SOLLTE KEINE AUTOMATISCHE NACH-SPEISUNG ANGESCHLOSSEN SEIN.

The pressure maintenance/degassing can be disconnected from the system by shutting off the two cap valves. The part above the EasyFixx level can be emptied via the drainage taps on the cap valves. If the expansion line for pressure maintenance/degassing runs downwards, these components must be emptied via an additional drain.

Maintenance must be carried out in line with the operating instructions for the connected system. Once the work is complete, the system can be reconnected to the overall system by opening the valves.

PLEASE MAKE SURE THAT THE SYSTEM IS REPRESSURISED IF NO AUTOMATIC WATER MAKE-UP SYSTEM IS CONNECTED.

Spülen des integrierten Schlamm- und Magnetitabscheiders

Flushing the integrated sludge and magnetite separator

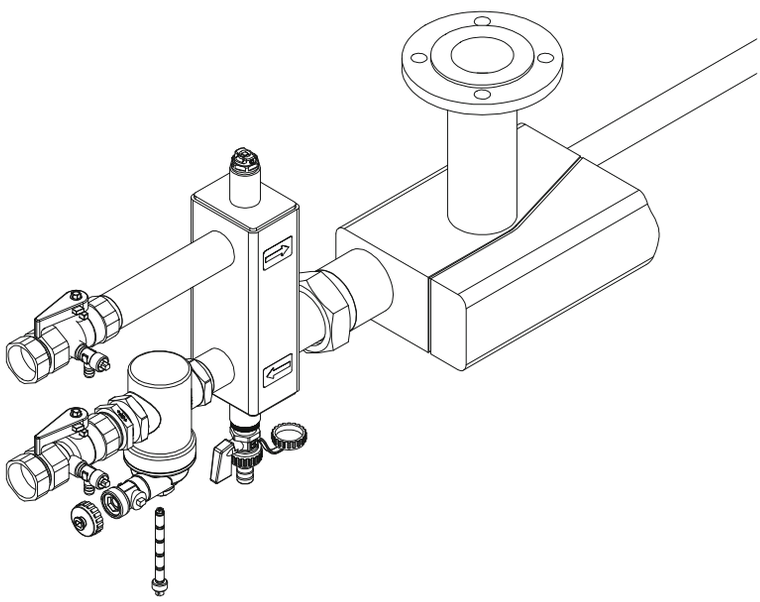

• Das Wartungsintervall des Schlamm- und Magnetitabscheiders ist abhängig von der Menge der in der Anlage vorhandenen Schmutzfracht
• Der Hersteller empfiehlt eine jährliche dokumentierte Wartung
• Stellen Sie einen Auffangbehälter und bei Bedarf einen druck- und temperaturfesten Ablassschauch zur Verfügung
• Sorgen Sie entsprechend dem Medium für eine fachgerechte Entsorgung der Schmutzfracht

Die Entleerung kann ohne Betriebsunterbrechung erfolgen.

1. Schrauben Sie den Magnet aus der Tauchhülse heraus.
2. Stellen Sie den Auffangbehälter bereit.
3. Entfernen Sie die Abdeckkappe am Schlammabscheider.
4. Öffnen Sie langsam den Entleerungshahn.
5. Spülen Sie solange, bis keine Schmutzfracht mehr erkennbar ist.
– Halten Sie die Menge an ausgespülten Wasser gering.
6. Prüfen Sie anschließend den Anlagendruck und ergänzen Sie bei Bedarf notwendige Wassermengen.

• The maintenance interval of the sludge and magnetite separator depends on the amount of soiling present in the system
• The manufacturer recommends annual documented maintenance
• Provide a collection container and, if required, a pressure- and temperature-resistant drain tube
• Ensure professional disposal of the contaminants in accordance with the medium

Emptying can take place without interrupting operation.

1. Unscrew the magnet from the thermowell.
2. Have the collection container ready.
3. Remove the cover cap on the sludge separator.
4. Slowly open the drain tap.
5. Flush until no more soiling is visible.
– Keep the amount of water flushed out low.
6. Then check the system pressure and add water as required.

Notizen
Notes

Notizen
Notes

Kontakt
Contact

Germany
Sinusverteiler GmbH • Dieselweg 2 • D–48493 Wettringen
Phone: +49 (0) 25 57 – 93 93 0 • Fax: +49 (0) 25 57 – 93 93 30
Email: info@sinusverteiler.com • Web: www.sinusverteiler.com