Manual

Wartungsbox – Magnetitabscheidungsmodul 80/60 & 120/80

Maintenance box – Magnetite separation module 80/60 & 120/80

1-91-564 - Stand 03/2018

Maßzeichnung & Produktprogramm Typ 80/60

Dimensioned drawing & product range type 80/60

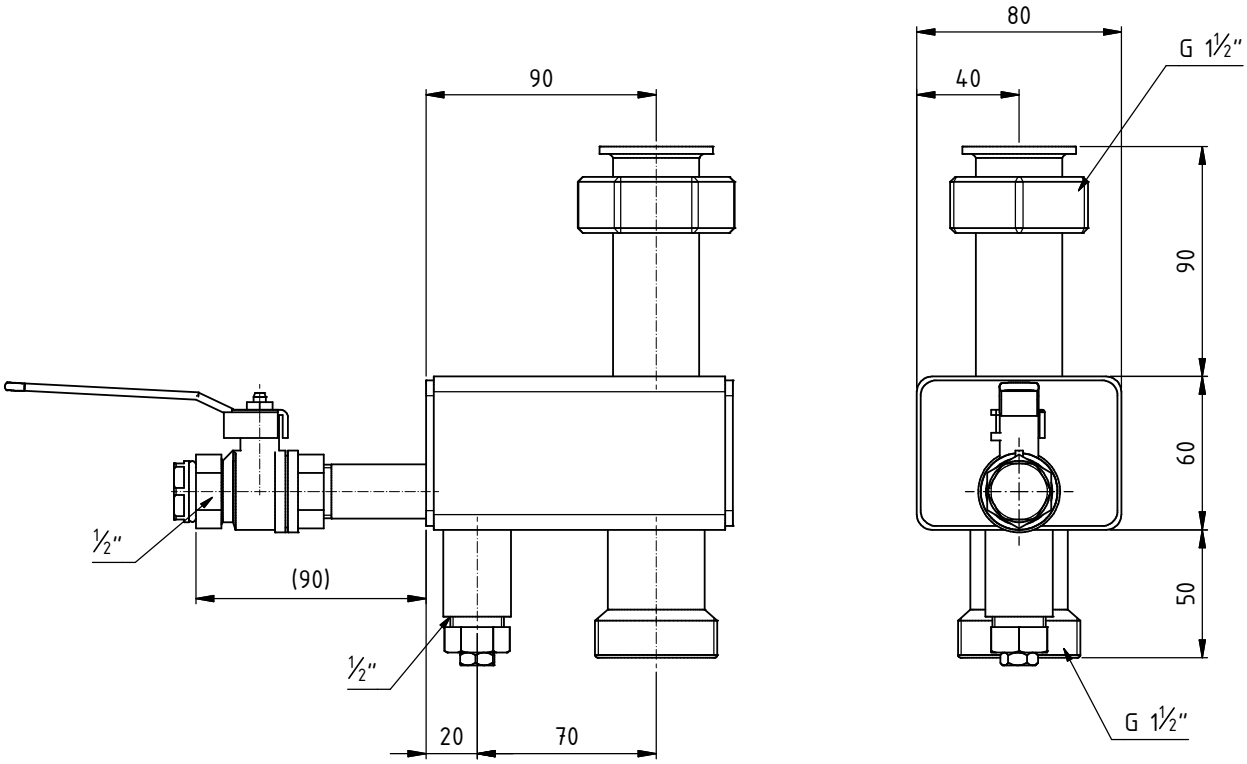

Bezeichnung Description	Passend für Suitable for	Anschluss Connection	Artikel-Nr. Article-No.
Wartungsbox Magnetitabscheidungsmodul 80/60	Kleinverteiler 80/60 MonoFixx 80/80 HydroFixx 80/80	2 x G 1 ½''	1-99-460
Maintenance box magnetite separation module 80/60	Small manifold 80/60 MonoFixx 80/80 HydroFixx 80/80	2 x G 1 ½'' (union nut)	

Maximaler Betriebsüberdruck: 4 bar, maximale Betriebstemperatur: 110 C°
Operating overpressure: 4 bar, operating temperature: max. 110 C°

Technische Änderungen vorbehalten
Subject to technical modifications

Anschlusszeichnung Typ 80/60

Connection drawing 80/60

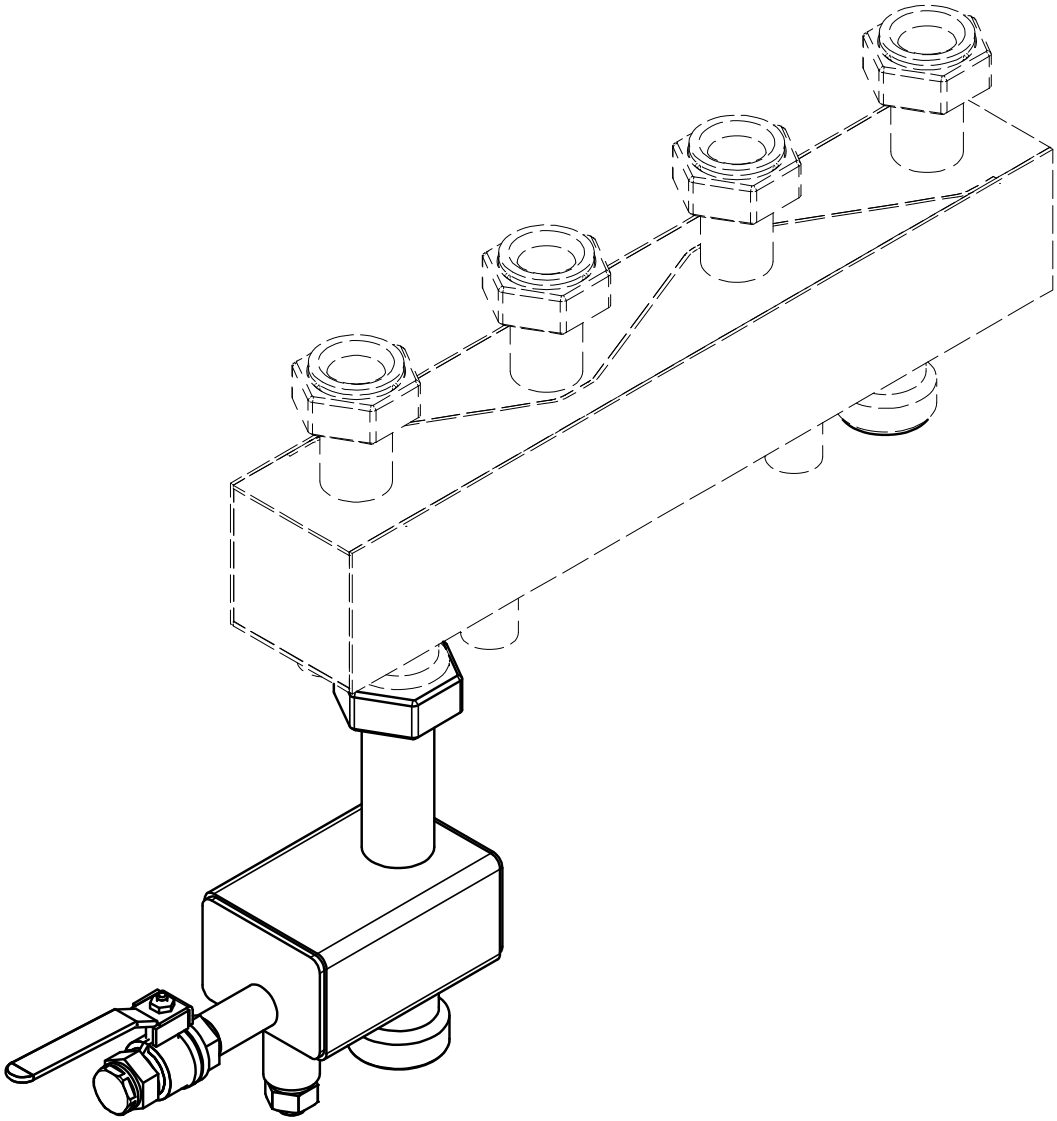

Maßzeichnung & Produktprogramm Typ 120/80

Dimensioned drawing & product range type 120/80

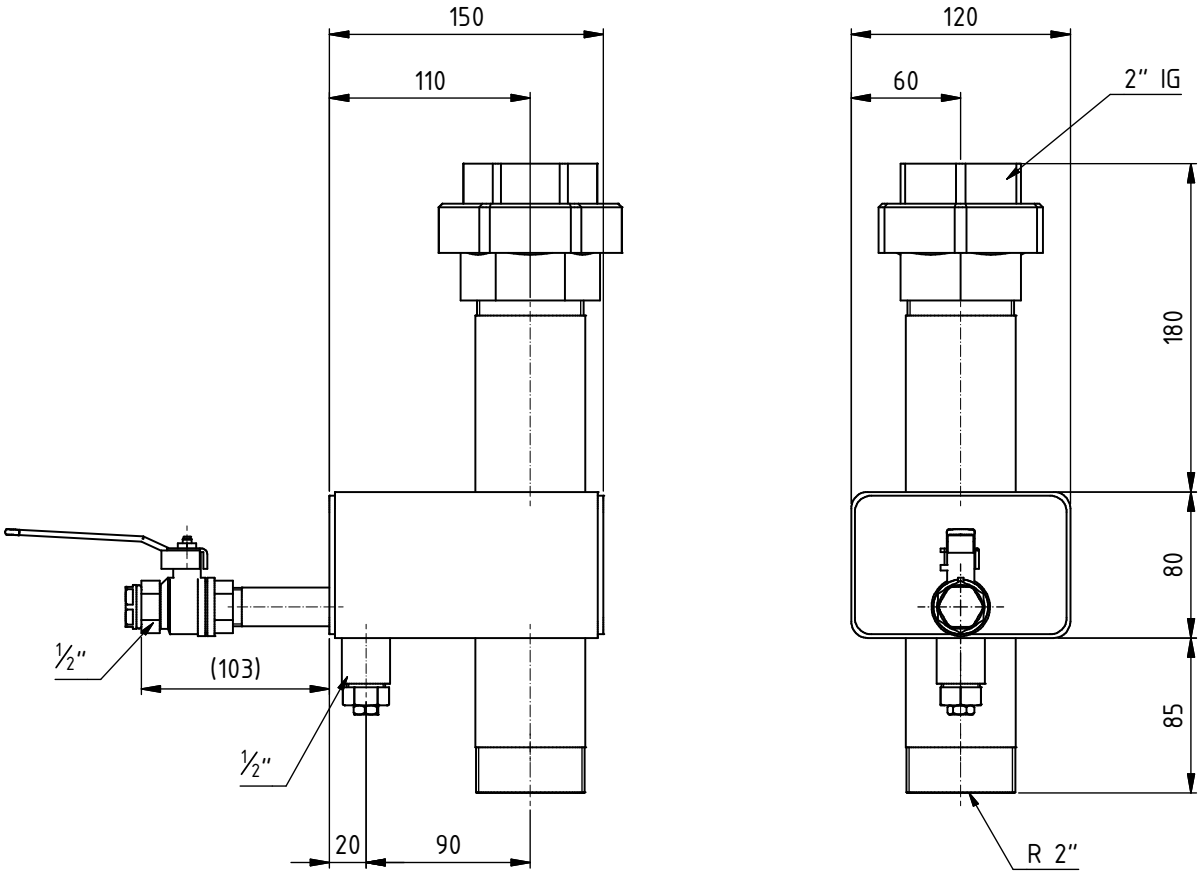

Bezeichnung Description	Passend für Suitable for	Anschluss Connection	Artikel-Nr. Article-No.
Wartungsbox Magnetitabscheidungsmodul 120/80	Kleinverteiler 120/80 MonoFixx 120/80 HydroFixx 120/80	1 x oben Rp 2'' 1 x unten R 2''	1-99-461
Maintenance box magnetite separation module 120/80	Small manifold 120/80 MonoFixx 120/80 HydroFixx 120/80	1 x top Rp 2'' / internal thread 1 x bottom R 2'' / external thread	

Maximaler Betriebsüberdruck: 4 bar, maximale Betriebstemperatur: 110 C°
Operating overpressure: 4 bar, operating temperature: max. 110 C°

Anschlusszeichnung Typ 120/80

Connection drawing 120/80

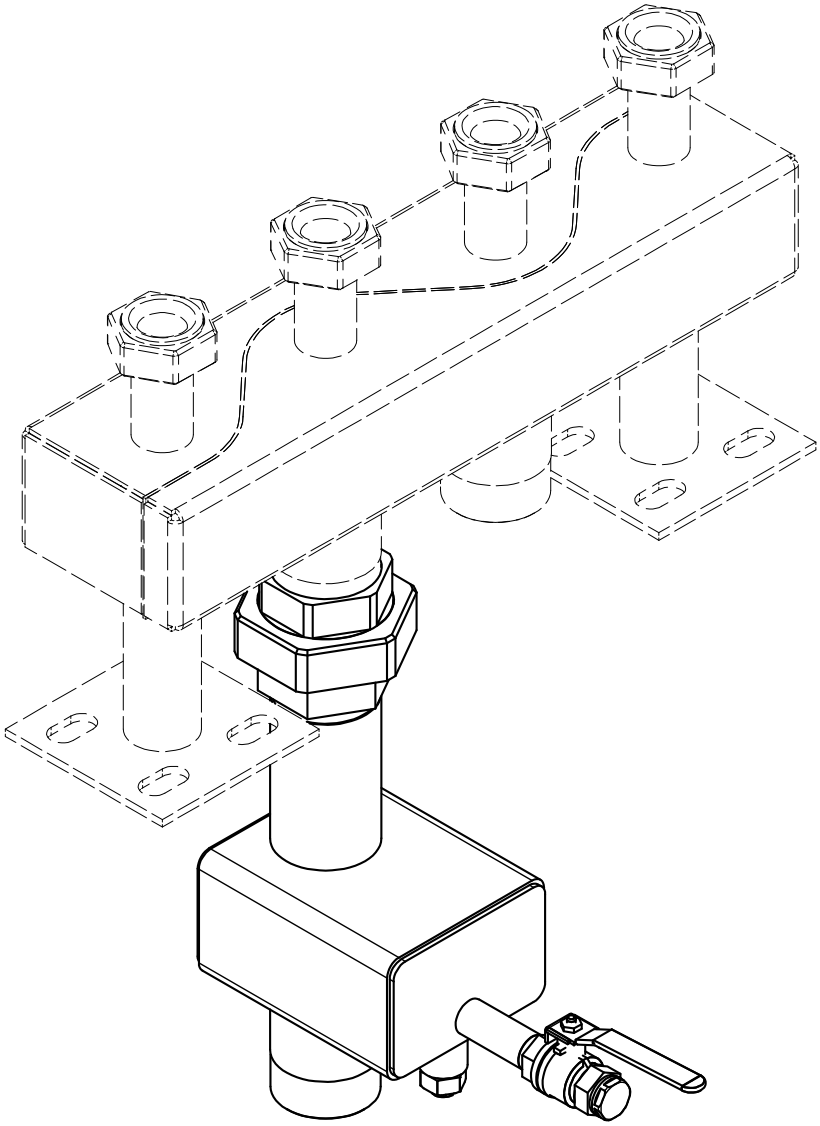

Produktbeschreibung & Lieferumfang Typ 80/60

Productdescription & scope of delivery type 80/60

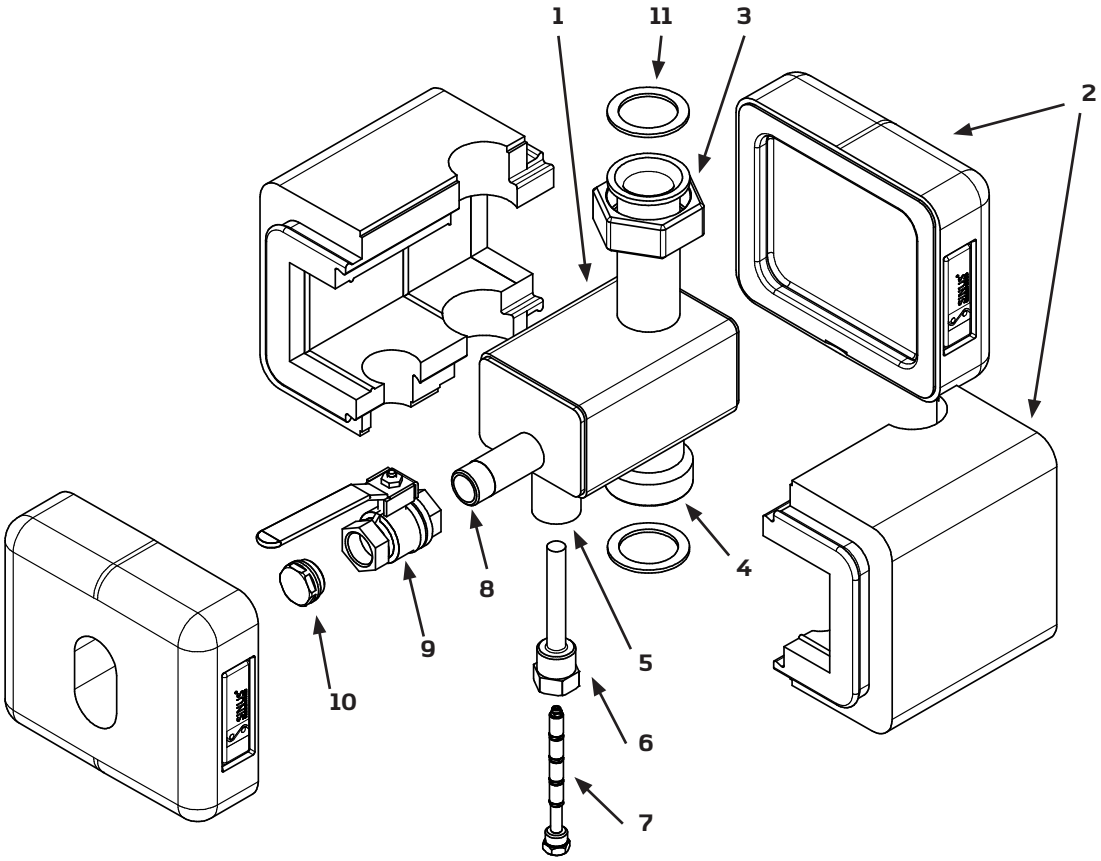

Pos.	Bezeichnung Description
1	Wartungsbox 80/60 Maintenance box 80/60
2	Dämmung EPP-Schaum (schwarz) Insulation EPP foam (black)
3	Anschlussstutzen G 1 ½'' (Überwurfmutter) 1 ½'' union nut
4	Anschlussstutzen G 1 ½'' 1 ½'' external thread
5	Muffe Rp ½'' Bushing ½'' internal thread
6	Tauchhülse R ½'' Thermowell ½'' internal thread
7	Magnetfilterkerze R ½'' Magnetite filter cartridge ½'' external thread
8	Entschlammungsstutzen R ½'' Sludge removal nozzle ½'' external thread
9	Kugelhahn Rp ½'' Ball valve ½'' internal thread
10	Verschlussstopfen R ½'' Closing plug ½'' external thread
11	Dichtungsring (=2 Stück) Sealing ring (2 pieces)

Produktbeschreibung & Lieferumfang Typ 120/80

Productdescription & scope of delivery type 120/80

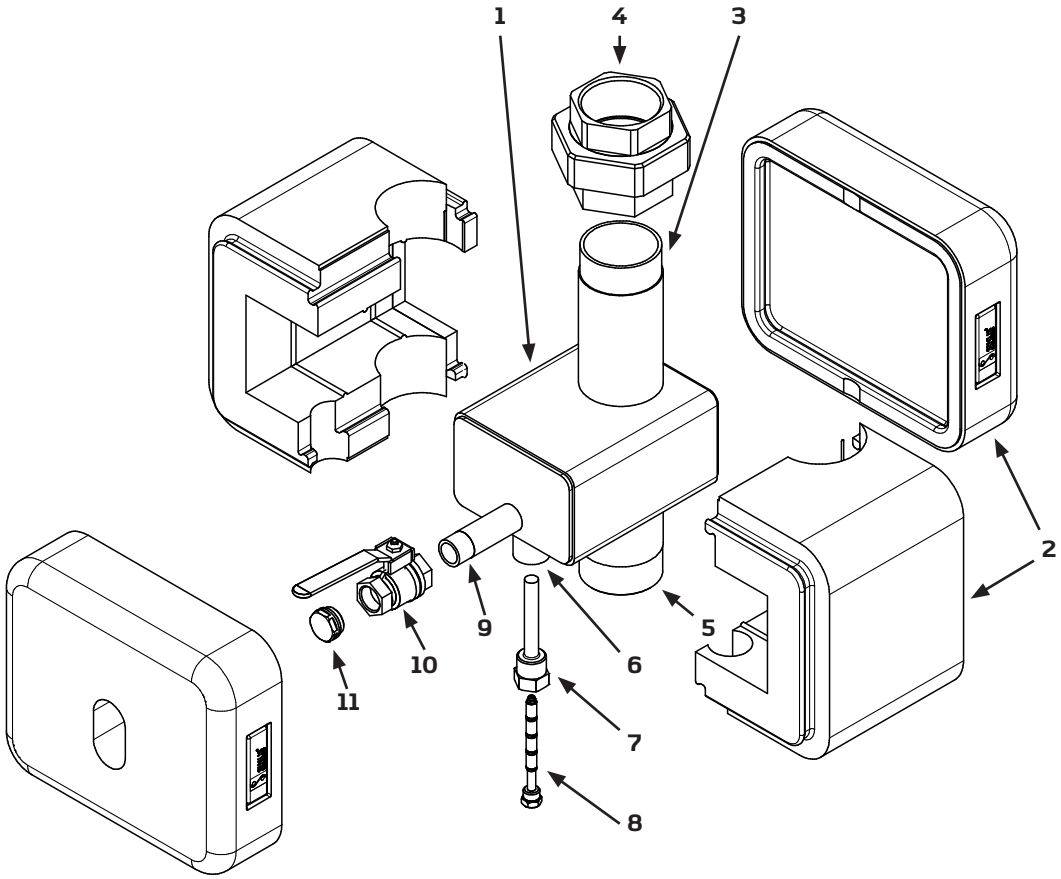

Pos.	Bezeichnung Description
1	Wartungsbox 120/80 Maintenance box 120/80
2	Dämmung EPP-Schaum (schwarz) Insulation EPP foam (black)
3	Anschlussstutzen R 2'' 2'' external thread
4	Verschraubung Rp 2'' 2'' screwed connection internal thread
5	Anschlussstutzen R 2'' 2'' external thread
6	Muffe Rp ½'' Bushing ½'' internal thread
7	Tauchhülse R ½'' Thermowell ½'' internal thread
8	Magnetfilterkerze R ½'' Magnetite filter cartridge ½'' external thread
9	Entschlammungsstutzen R ½'' Sludge removal nozzle ½'' external thread
10	Kugelhahn Rp ½'' Innengewinde Ball valve ½'' internal thread
11	Verschlussstopfen R ½'' Closing plug ½'' external thread

Wartungsanweisung
Maintenance instruction

Benötigtes Material:
Schraubschlüssel SW 22 und Schraubschlüssel SW 18
Materials required:
22 mm spanner and 18 mm spanner

Achtung: Stellen Sie sicher, dass der Kugelhahn 9 vor Beginn des Wartungsprozesses geschlossen ist.
Note: Before starting maintenance, make sure that the ball valve 9 is closed.

Spülen Sie die Wartungsbox in regelmäßigen Abständen, je nach Verschmutzungsgrad des Anlagensystems.
Zu Beginn wird der Verschlussstopfen 10 vom Kugelhahn 9, mit Hilfe eines Schraubschlüssels SW 22, entfernt.

Flush the maintenance box at regular intervals depending on the degree of soiling in the system.
First remove the end plug 10 from the ball valve 9 using a 22 mm spanner.

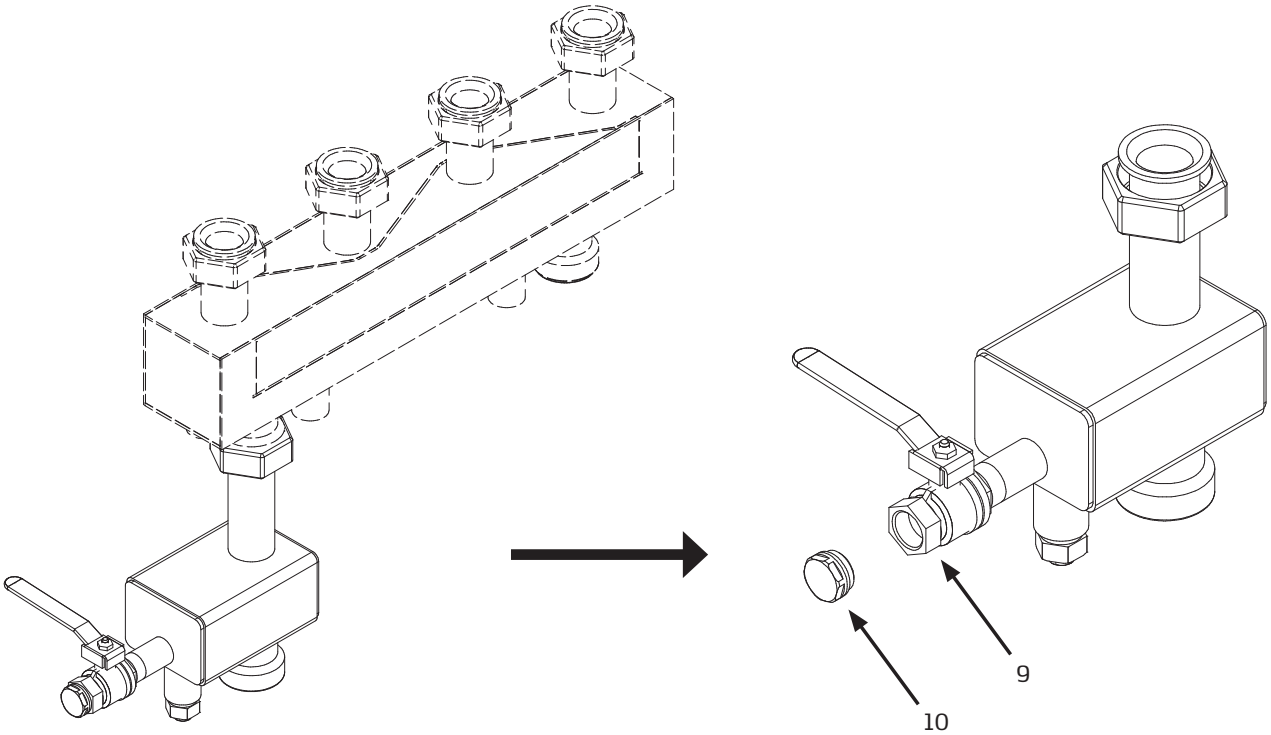

Wartungsanweisung
Maintenance instruction

Schrauben Sie die Magnetitfilterkerze 7, mit Hilfe eines Schraubschlüssels SW 18, aus der Tauchhülse 6. Dies kann unter vollem Betriebsdruck geschehen.

Unscrew the magnetite filter cartridge 7 from the immersion pocket 6 using an 18 mm spanner. This step can be done under full operating pressure.

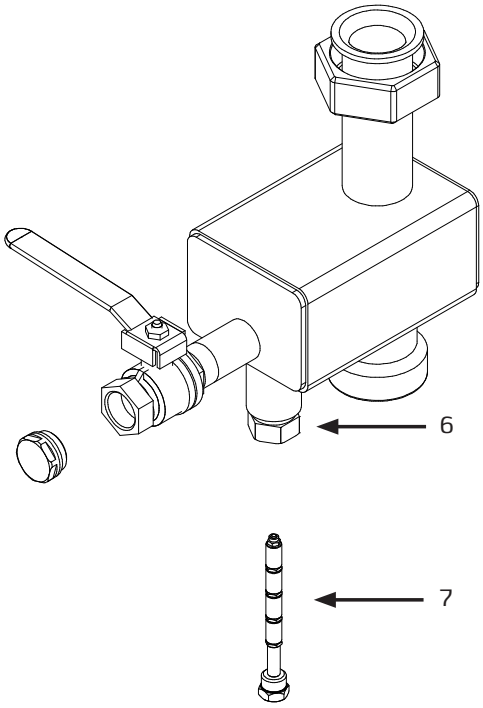

Wartungsanweisung
Maintenance instruction

Durch vorsichtiges Öffnen des Kugelhahns 9 werden die ferromagnetischen Partikel sowie der gesammelte Schlamm mit dem Wasser herausgespült. Beenden Sie den Vorgang wenn keine sichtbaren Schmutzpartikel mehr erkennbar sind, in der Regel nach 5–10 Litern.
Bitte beachten Sie, dass der notwendige Wasserfüllstand der gesamten Anlage nicht unterschritten wird. Durch Verschließen des Kugelhahns 9 beenden Sie den Spülvorgang.

Carefully open the ball valve 9; the ferromagnetic particles and accumulated sludge will be flushed out with the water. Bring this process to an end when you can no longer see any particles of dirt. This will usually be after 5–10 litres.
Please make sure that the necessary water level for the overall system is maintained. Close the ball valve 9 to complete the flushing process.

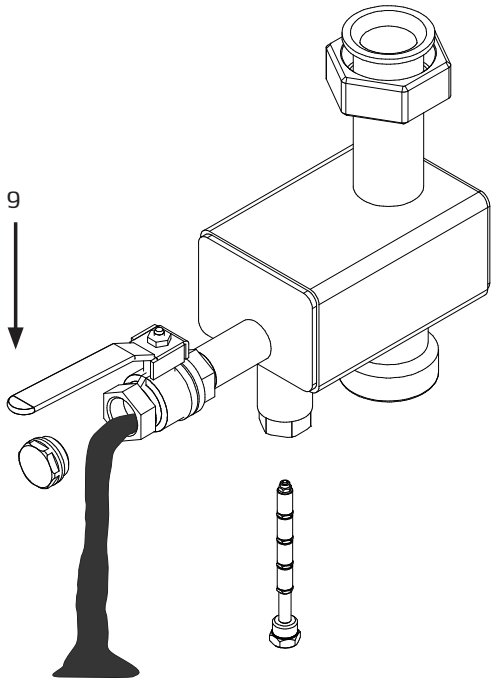

Wartungsanweisung
Maintenance instruction

Am Ende des Spülvorganges muss die Heizungsanlage wieder bis zum vorgegebenen Betriebsdruck ausgefüllt werden. Schrauben Sie die Magnetitfilterkerze 7 wieder in die Tauchhülse 6. Anschließend verschrauben Sie den Verschlussstopfen 10 auf den Kugelhahn 9.

Following the flushing process, the heating system must once again be topped up to the specified operating pressure. Screw the magnetite filter cartridge 7 back into the immersion pocket 6. Finally, screw the end plug 10 into the ball valve 9.

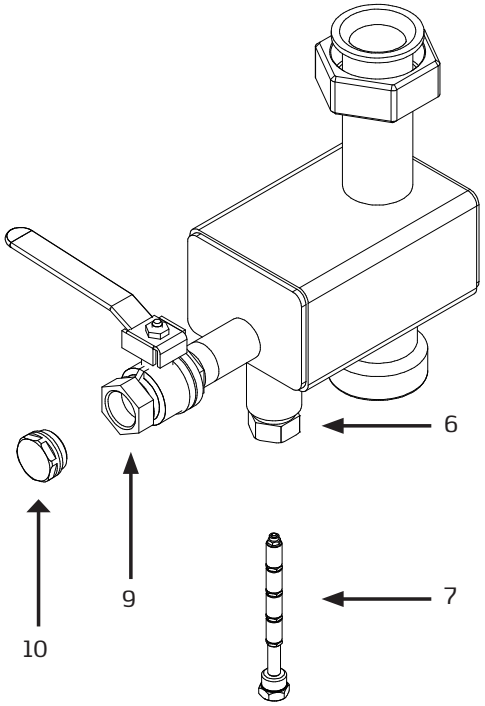

Kontakt
Contact

Germany
Sinusverteiler GmbH • Dieselweg 2 • D–48493 Wettringen
Phone: +49 (0) 25 57 – 93 93 0 • Fax: +49 (0) 25 57 – 93 93 30
Email: info@sinusverteiler.com • Web: www.sinusverteiler.com

Manual

Wartungsbox – Magnetitabscheidungsmodul 80/60 & 120/80

Maintenance box – Magnetite separation module 80/60 & 120/80

1-91-564 - Stand 03/2018

Maßzeichnung & Produktprogramm Typ 80/60

Dimensioned drawing & product range type 80/60

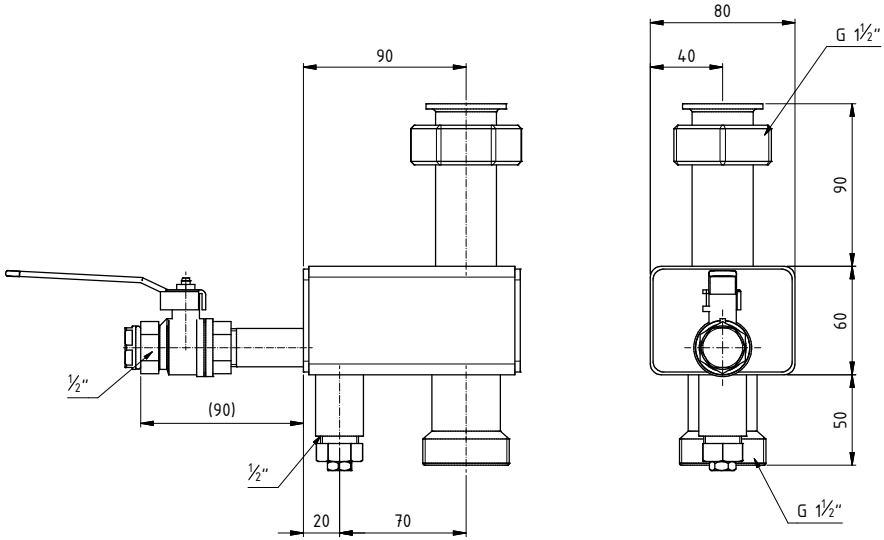

Bezeichnung Description	Passend für Suitable for	Anschluss Connection	Artikel-Nr. Article-No.
Wartungsbox Magnetitabscheidungsmodul 80/60	Kleinverteiler 80/60 MonoFixx 80/80 HydroFixx 80/80	2 x G 1 ½''	1-99-460
Maintenance box magnetite separation module 80/60	Small manifold 80/60 MonoFixx 80/80 HydroFixx 80/80	2 x G 1 ½'' (union nut)	

Maximaler Betriebsüberdruck: 4 bar, maximale Betriebstemperatur: 110 C°
Operating overpressure: 4 bar, operating temperature: max. 110 C°

Technische Änderungen vorbehalten
Subject to technical modifications

Anschlusszeichnung Typ 80/60

Connection drawing 80/60

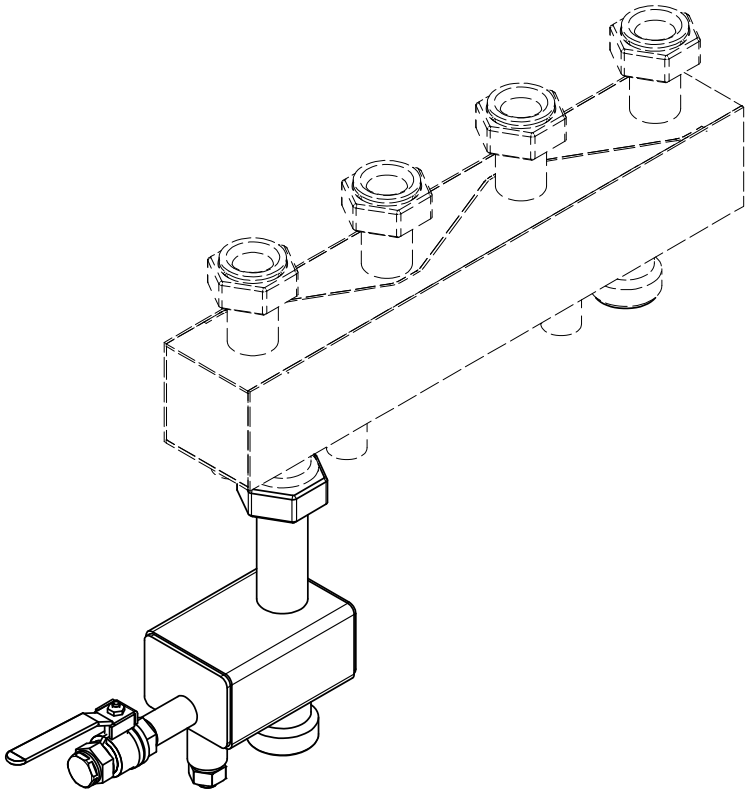

Maßzeichnung & Produktprogramm Typ 120/80

Dimensioned drawing & product range type 120/80

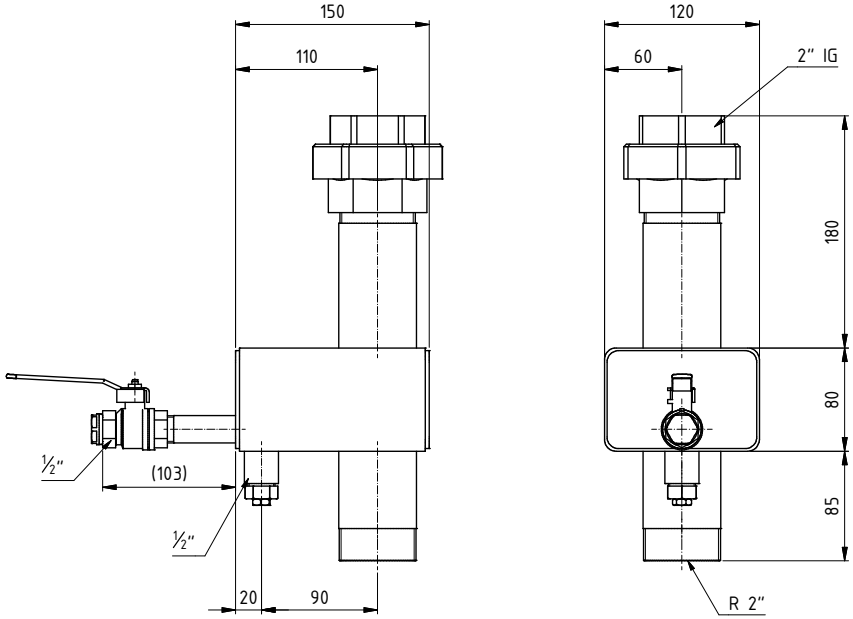

Bezeichnung Description	Passend für Suitable for	Anschluss Connection	Artikel-Nr. Article-No.
Wartungsbox Magnetitabscheidungsmodul 120/80 Maintenance box magnetite separation module 120/80	Kleinverteiler 120/80 MonoFixx 120/80 HydroFixx 120/80 Small manifold 120/80 MonoFixx 120/80 HydroFixx 120/80	1 x oben Rp 2" 1 x unten R 2" 1 x top Rp 2" / internal thread 1 x bottom R 2" / external thread	1-99-461

Maximaler Betriebsüberdruck: 4 bar, maximale Betriebstemperatur: 110 C°
Operating overpressure: 4 bar, operating temperature: max. 110 C°

Technische Änderungen vorbehalten
Subject to technical modifications

Anschlusszeichnung Typ 120/80

Connection drawing 120/80

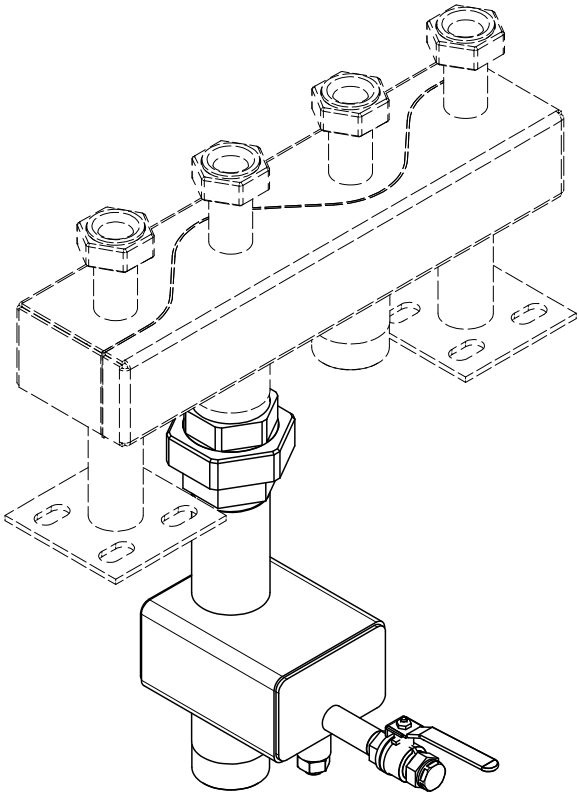

Produktbeschreibung & Lieferumfang Typ 80/60

Productdescription & scope of delivery type 80/60

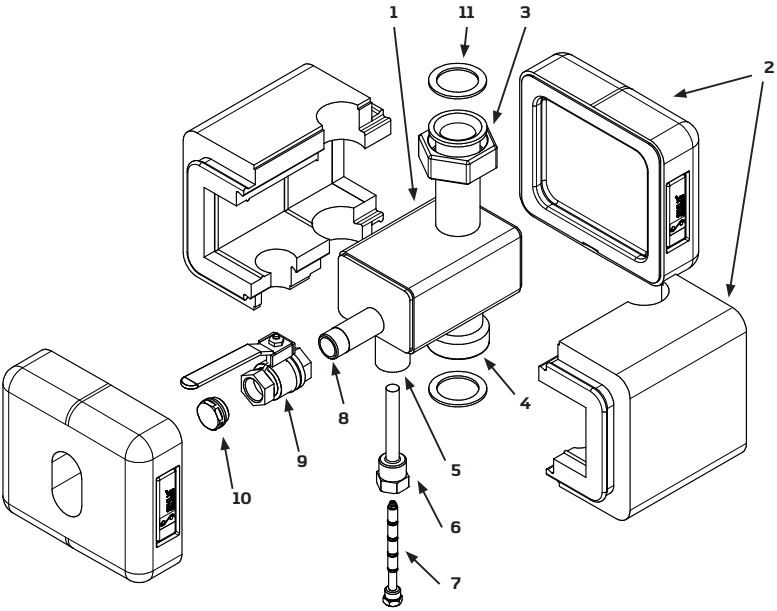

Pos.	Bezeichnung Description
1	Wartungsbox 80/60 Maintenance box 80/60
2	Dämmung EPP-Schaum (schwarz) Insulation EPP foam (black)
3	Anschlussstutzen G 1 ½'' (Überwurfmutter) 1 ½'' union nut
4	Anschlussstutzen G 1 ½'' 1 ½'' external thread
5	Muffe Rp ½'' Bushing ½'' internal thread
6	Tauchhülse R ½'' Thermowell ½'' internal thread
7	Magnetfilterkerze R ½'' Magnetite filter cartridge ½'' external thread
8	Entschlammungsstutzen R ½'' Sludge removal nozzle ½'' external thread
9	Kugelhahn Rp ½'' Ball valve ½'' internal thread
10	Verschlussstopfen R ½'' Closing plug ½'' external thread
11	Dichtungsring (=2 Stück) Sealing ring (2 pieces)

Technische Änderungen vorbehalten
Subject to technical modifications

Produktbeschreibung & Lieferumfang Typ 120/80

Productdescription & scope of delivery type 120/80

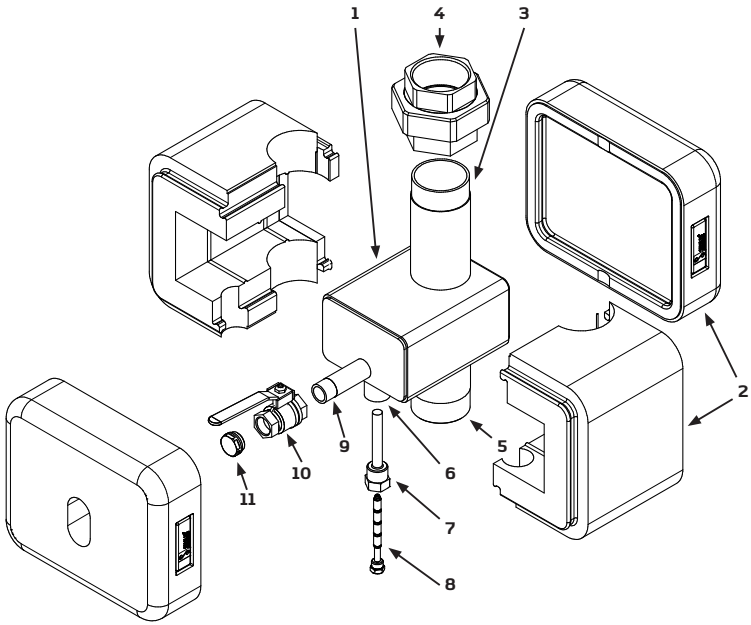

Pos.	Bezeichnung Description
1	Wartungsbox 120/80 Maintenance box 120/80
2	Dämmung EPP-Schaum (schwarz) Insulation EPP foam (black)
3	Anschlussstutzen R 2'' 2'' external thread
4	Verschraubung Rp 2'' 2'' screwed connection internal thread
5	Anschlussstutzen R 2'' 2'' external thread
6	Muffe Rp ½'' Bushing ½'' internal thread
7	Tauchhülse R ½'' Thermowell ½'' internal thread
8	Magnetfilterkerze R ½'' Magnetite filter cartridge ½'' external thread
9	Entschlammungsstutzen R ½'' Sludge removal nozzle ½'' external thread
10	Kugelhahn Rp ½'' Innengewinde Ball valve ½'' internal thread
11	Verschlussstopfen R ½'' Closing plug ½'' external thread

Wartungsanweisung
Maintenance instruction

Benötigtes Material:
Schraubschlüssel SW 22 und Schraubschlüssel SW 18
Materials required:
22 mm spanner and 18 mm spanner

Achtung: Stellen Sie sicher, dass der Kugelhahn 9 vor Beginn des Wartungsprozesses geschlossen ist.
Note: Before starting maintenance, make sure that the ball valve 9 is closed.

Spülen Sie die Wartungsbox in regelmäßigen Abständen, je nach Verschmutzungsgrad des Anlagensystems.
Zu Beginn wird der Verschlussstopfen 10 vom Kugelhahn 9, mit Hilfe eines Schraubschlüssels SW 22, entfernt.

Flush the maintenance box at regular intervals depending on the degree of soiling in the system.
First remove the end plug 10 from the ball valve 9 using a 22 mm spanner.

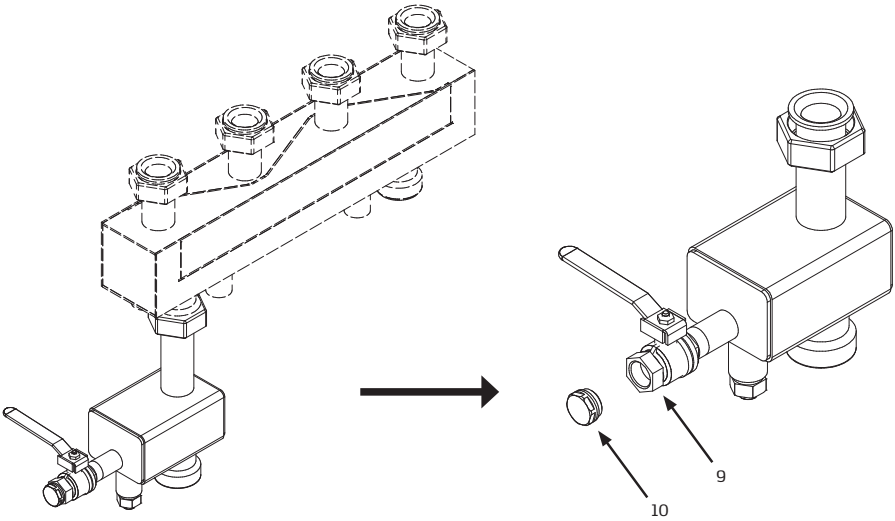

Wartungsanweisung
Maintenance instruction

Schrauben Sie die Magnetitfilterkerze 7, mit Hilfe eines Schraubschlüssels SW 18, aus der Tauchhülse 6. Dies kann unter vollem Betriebsdruck geschehen.

Unscrew the magnetite filter cartridge 7 from the immersion pocket 6 using an 18 mm spanner. This step can be done under full operating pressure.

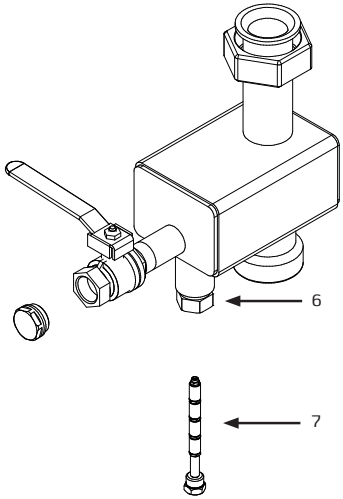

Wartungsanweisung
Maintenance instruction

Durch vorsichtiges Öffnen des Kugelhahns 9 werden die ferromagnetischen Partikel sowie der gesammelte Schlamm mit dem Wasser herausgespült. Beenden Sie den Vorgang wenn keine sichtbaren Schmutzpartikel mehr erkennbar sind, in der Regel nach 5–10 Litern.
Bitte beachten Sie, dass der notwendige Wasserfüllstand der gesamten Anlage nicht unterschritten wird. Durch Verschließen des Kugelhahns 9 beenden Sie den Spülvorgang.

Carefully open the ball valve 9; the ferromagnetic particles and accumulated sludge will be flushed out with the water. Bring this process to an end when you can no longer see any particles of dirt. This will usually be after 5–10 litres.
Please make sure that the necessary water level for the overall system is maintained. Close the ball valve 9 to complete the flushing process.

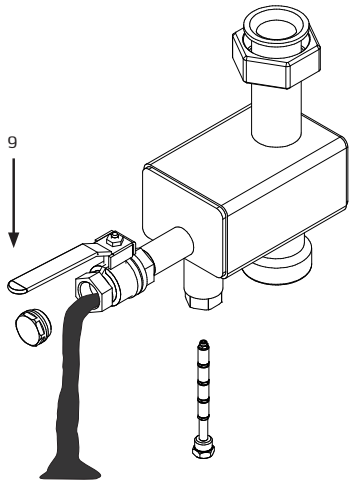

Wartungsanweisung
Maintenance instruction

Am Ende des Spülvorganges muss die Heizungsanlage wieder bis zum vorgegebenen Betriebsdruck ausgefüllt werden. Schrauben Sie die Magnetitfilterkerze 7 wieder in die Tauchhülse 6. Anschließend verschrauben Sie den Verschlussstopfen 10 auf den Kugelhahn 9.

Following the flushing process, the heating system must once again be topped up to the specified operating pressure. Screw the magnetite filter cartridge 7 back into the immersion pocket 6. Finally, screw the end plug 10 into the ball valve 9.

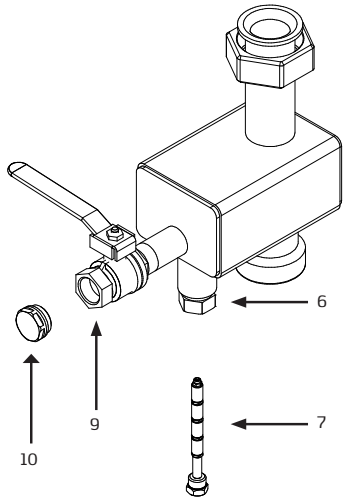

Kontakt
Contact

Germany
Sinusverteiler GmbH • Dieselweg 2 • D-48493 Wettringen
Phone: +49 (0) 25 57 – 93 93 0 • Fax: +49 (0) 25 57 – 93 93 30
Email: info@sinusverteiler.com • Web: www.sinusverteiler.com